VOLTVENT®
VENTILATION SYSTEMS

VYF-EC

HORIZONTAL DISCHARGE EC ROOF FANS

Kullanım kılavuzu
User manual

Kurulum, kullanım ve bakım
Installation, operation and maintenance



VYF-EC 355–800 / 9 EC CONFIGURATIONS

TR / EN

VV-IOM-VYF-EC-TR-EN | V1 | 04.11.2026

00

İçindekiler

Contents

Güvenlik uyarıları	Safety warnings	**03**
Uyarı işaretleri ve semboller	Warning signs and symbols	**04**
Ürün tanımı ve kapsam	Product and scope	**05**
Model ve teknik veriler	Models and technical data	**06**
Akustik referanslar	Acoustic references	**07**
Teslim alma, taşıma ve depolama	Receipt, handling and storage	**08**
Montajda dikkat edilecek hususlar	Matters to consider during assembly	**09**
Montaj şekli	Mounting arrangement	**10**
Ölçüler ve montaj arayüzleri	Dimensions and mounting interfaces	**11**
Elektrik bağlantı şeması	Electrical connection diagram	**12**
İlk çalıştırma	Commissioning	**13**
Kullanım	Usage	**14**
Arızalar ve çözüm yolları	Defects and fixing	**15**
Temizlik, bakım ve bertaraf	Cleaning, maintenance and disposal	**16**
Garanti ve servis	Warranty and service	**17**
Garanti şartları ve koşulları	Warranty terms and conditions	**18**
Garanti kartı	Warranty card	**19**
Devreye alma kaydı	Commissioning record	**20**
Bakım ve servis kaydı	Maintenance and service record	**21**

DİKKAT / CAUTION

Bu kılavuz dokuz VYF-EC konfigürasyonunu kapsar. 500T için 930 ve 1500 rpm seçeneklerini ayrı doğrulayın. Ürün etiketi ve teslim edilen motor şemasıyla birlikte okuyun; bilgilerin uyuşmadığı durumda montajı durdurup Voltvent ile görüşün.

This manual covers nine VYF-EC configurations. Confirm the separate 500T 930 and 1500 rpm options. Read it with the nameplate and the supplied motor diagram. Stop installation and contact Voltvent if the information does not agree.

01

Güvenlik uyarıları

Safety warnings

Yetkili personel

Montaj, elektrik bağlantısı, devreye alma ve bakım yalnız işe uygun yetkinliğe sahip personel tarafından yapılmalıdır. Kullanıcılar durdurma ve acil durum düzenini bilmelidir. Çocukların ve yetkisiz kişilerin fana erişmesini önleyin.

Competent personnel

Installation, electrical connection, commissioning and maintenance must be carried out by personnel competent for the task. Operators must know how to stop the system and respond to an emergency. Prevent access by children and unauthorised persons.

Enerjiyi güvenli ayırın

İşlemden önce fanı durdurun; ana beslemeyi ve varsa ayrı kumanda beslemelerini ayırın. Yeniden enerjilenmeyi kilitleyip etiketleyin. Yetkili elektrikçi gerilim olmadığını doğrulamalıdır. Çarkın tamamen durmasını bekleyin; hava akımı çarkı döndürebilir.

Isolate safely

Before work, stop the fan and isolate the mains and any separate control supplies. Lock and tag against reconnection. A qualified electrician must verify the absence of voltage. Wait until the impeller stops completely; airflow may cause it to rotate.

Hareketli ve sıcak parçalar

Fan çalışırken girişe, çıkışa veya çarka el ya da alet sokmayın. Koruyucular ve kapaklar takılı olmadan çalıştırmayın. Motor ve gövdenin soğumasını bekleyin. EC elektroniklerinde kalan enerji tehlikelidir. Elektrik servisini yetkili personele bırakın; üreticinin boşalma prosedürünü izleyip gerilimsizliği doğrulayın.

Moving and hot parts

Do not insert hands or tools into the inlet, outlet or impeller while running. Do not operate with guards or covers removed. Allow the motor and casing to cool. EC stored-energy hazards require qualified electrical service. Follow the supplied discharge procedure and verify absence of voltage.

Kişisel korunma

Sac kenarları için uygun eldiven, taşıma sırasında koruyucu ayakkabı kullanın. İşin riskine göre göz, işitme ve solunum koruması belirleyin. Bol giysi, takı ve açıkta saçları hareketli parçalardan uzak tutun.

Personal protection

Use suitable gloves for sheet metal edges and safety footwear during handling. Determine eye, hearing and respiratory protection from the task risk assessment. Keep loose clothing, jewellery and unsecured hair away from moving parts.

02

İşaretler ve semboller

Warning signs and symbols

Siyah-beyaz baskı için şekil + açıklama birlikte kullanılır. İşaretin anlamı yalnız renge bağlı değildir.
Each symbol is accompanied by text for monochrome printing; meaning does not depend on colour.



Genel tehlike

General warning

İlgili güvenlik metnini okuyun. / Read the associated safety instruction.



Elektrik tehlikesi

Electric shock

Gerilimsizliği doğrulayın. / Verify absence of voltage.



Dönen parçalar

Rotating parts

Çarkın durmasını bekleyin. / Wait for the impeller to stop.



Sıcak yüzey

Hot surface

Soğumadan dokunmayın. / Allow surfaces to cool.



Kılavuzu okuyun

Read the manual

İşe başlamadan okuyun. / Read before starting work.



Kilitleyin ve ayırın

Isolate and lock

Yeniden başlamayı önleyin. / Prevent unexpected restart.



Koruyucu eldiven

Protective gloves

Sac kenarlarına dikkat edin. / Beware of sheet metal edges.



Koruyucu ayakkabı

Safety footwear

Taşıma ve montajda kullanın. / Wear during handling and installation.



Göz koruması

Eye protection

Temizlik riskine göre kullanın. / Use where the cleaning task requires it.



Elinizi sokmayın

Do not reach inside

Dönen parçalara erişmeyin. / Keep clear of rotating parts.



Su püskürtmeyin

Do not spray water

Motoru ve elektriği kuru tutun. / Keep motor and electrics dry.



Koruyucu toprak

Protective earth

PE bağlantısını koruyun. / Maintain the PE connection.

03

Ürün tanımı ve kapsam

Product and scope



VYF-EC
Yatay atışlı santrifüj çatı fanı. Hava koruma kapağı, çevresel atış bölgesi ve kare taban bağlantısı. Entegre elektronik EC motor.

Horizontal discharge centrifugal roof fan. Weather cover, circumferential discharge area and square base connection. EC motor with integrated electronics.

Dokuz konfigürasyon

355M, 400M, 450T, 500M, iki farklı 500T, 560T, 710T ve 800T seçenekleri bulunur. 500T 930 rpm ve 1500 rpm değerleri birbirinin yerine kullanılmaz; tam sipariş ve etiketi doğrulayın.

Nine configurations

Available configurations are 355M, 400M, 450T, 500M, two distinct 500T options, 560T, 710T and 800T. The 500T 930 rpm and 1500 rpm ratings are not interchangeable; verify full order and nameplate.

Atış ve çatı düzeni

Fan çatı seviyesinde yanlara atış yapar. Kaideyi, çatı açıklığını ve kanal bağlantısını gerçek tabana göre eşleştirin. Atış çevresini, elektrik bağlantısını ve bakım erişimini açık tutun.

Discharge and roof arrangement

The fan discharges sideways at roof level. Coordinate curb, roof opening and duct connection with the actual base. Keep discharge surroundings, electrical connection and service access clear.

Motor sınırları

50 Hz şebeke ve 10 V performans ayarı kullanılır. Motor IP55 / yalıtım F; sıcaklık sınırı konfigürasyona göre 50, 55 veya 60 °C'dir. Akım ve kütle katalogda belirtilmemiştir; teslim verisinden doğrulayın.

Motor limits

Nominal mains frequency is 50 Hz; performance setting is 10 V. Motor protection is IP55 / insulation class F; temperature limit is 50, 55 or 60 °C by configuration. Current and mass are unavailable in the catalogue; verify supplied-unit records.

04

Model ve teknik veriler

Models and technical data

Dokuz EC konfigürasyonu / 50 Hz / 10 V ayarı
Nine EC configurations / 50 Hz / 10 V setting

Model / Configuration	Besleme Supply V / phase	Azami debi Max. airflow m^3/h	Giriş Input W	Devir Speed rpm	Azami statik Max. static Pa	T max. °C	LpA / 3 m dB(A)
VYF-EC 355M	230 / 1	2500	250	1500	300	50	51
VYF-EC 400M	230 / 1	2600	260	1500	300	50	51
VYF-EC 450T	400 / 3	4500	450	940	260	55	-
VYF-EC 500M	230 / 1	5500	760	1500	530	50	54
VYF-EC 500T / 930 rpm	400 / 3	7000	750	930	410	55	54
VYF-EC 500T / 1500 rpm	400 / 3	5500	770	1500	530	60	54
VYF-EC 560T	400 / 3	10500	1200	990	470	55	-
VYF-EC 710T	400 / 3	20000	2200	750	450	55	-
VYF-EC 800T	400 / 3	25000	3300	730	600	55	-

Azami debi ve azami statik basınç ayrı sınırlardır. Anma motor gücü ve devri tek çalışma noktasındaki eşzamanlı ölçümler değildir. 500T seçeneklerinin güç, debi ve sıcaklık sınırları ayrı kalır.

Maximum airflow and maximum static pressure are separate limits. Rated motor input and speed are not simultaneous readings at one duty point. The 500T options retain separate power, airflow and temperature limits.

⚠ DİKKAT / CAUTION

Akım ve kütle bilgisi belirtilmemiştir. LpA sütunundaki tire, değerin bulunmadığını gösterir; sıfır anlamına gelmez. Sıcaklık ve beslemeyi gerçek konfigürasyonla eşleştirin.

Current and mass are unspecified. A dash in LpA means the value is unavailable; it does not mean zero. Match temperature and supply to the actual configuration.

05

Akustik referanslar

Acoustic references

Toplam ses gücü / Total sound power — dB(A)
Giriş, çıkış ve gövde yolları ayrı değerlendirilir. / Inlet, outlet and housing paths are assessed separately.

Model	Giriş / Inlet	Çıkış / Outlet	Gövde / Housing
VYF-EC 355M	74	74	70
VYF-EC 400M	74	74	70
VYF-EC 450T	74	74	70
VYF-EC 500M	74	74	70
VYF-EC 500T / 930 rpm	74	74	70
VYF-EC 500T / 1500 rpm	74	74	70
VYF-EC 560T	75	75	73
VYF-EC 710T	82	82	72
VYF-EC 800T	84	84	74

Referans değerler

Toplamlar beyan edildiği gibi korunmuştur; oktav bantlarının aritmetik toplamı değildir. Bu tablo seçilmiş çalışma noktasındaki veya kurulu sistemdeki gürültüyü hesaplamaz.

Reference values

Totals are retained as declared; they are not arithmetic sums of octave bands. This table does not calculate noise at a selected duty point or in the installed system.

Ses gücü ve ses basıncı

Bu sayfadaki ses gücü, 6. sayfadaki 3 m LpA ses basıncıyla aynı büyüklük değildir. Değerler birbirine dönüştürülmemiştir. Kanal, montaj, çalışma noktası ve mekân gerçek ses düzeyini etkiler.

Sound power and sound pressure

Sound power on this page differs from the 3 m LpA sound-pressure reference on page 6. No conversion is made. Ducts, mounting, operating point and room conditions affect actual noise.

06

Teslim alma ve depolama

Receipt, handling, transport and storage

Teslim alma

Ambalajı, gövdeyi, çarkı, kabloyu ve bağlantı kutusunu gözle kontrol edin. Hasar ve eksikleri fotoğrafla kaydedip satıcıya bildirin. Etiketteki tam model ve seri numarasını siparişle karşılaştırın. Hasarlı fanı kurmayın veya çalıştırmayın.

Güvenli taşıma

Ürünü mümkün olduğunca özgün ambalajında ve sabitlenmiş taşıyın. Kablo, bağlantı kutusu, çark veya koruyucu ızgaradan tutarak kaldırmayın. Kütleyi teslim belgesi/üretici teyidiyle doğrulayın; uygun taşıma ekipmanı ve gerçek yapısal taşıma noktalarını kullanın.

Depolama

Temiz, kuru, darbeye ve yetkisiz erişime karşı korunan bir yerde saklayın. Yoğuşma, kimyasal madde ve inşaat tozundan koruyun. Üzerine yük koymayın. Uzun depolama sonrasında ilk çalıştırmadan önce durum kontrolünü tekrarlayın.

Sevk öncesi kayıt

Ambalaj, adet, model, seri numarası ve teslim tarihini kaydedin. Sökülen veya servis için gönderilen fanı güvenli ambalajlayın; gerekiyorsa kirletici maddeler için temizleme ve bilgilendirme yapın.

Receipt

Inspect the packaging, casing, impeller, cable and terminal box. Photograph and report damage or missing items to the supplier. Compare the full model and serial number with the order. Do not install or run a damaged fan.

Safe handling

Use the original packaging where possible and secure the product during transport. Do not lift by the cable, terminal box, impeller or guard. Verify unit mass from delivery documentation/manufacturer confirmation; use suitable handling equipment and actual structural lifting points.

Storage

Store in a clean, dry place protected against impact and unauthorised access. Protect against condensation, chemicals and construction dust. Do not stack loads on the unit. Repeat the condition inspection before commissioning after extended storage.

Transport record

Record packaging condition, quantity, model, serial number and delivery date. Securely pack a removed fan for service or return; clean and disclose contaminants where necessary.

07

Montajda dikkat edilecek hususlar

Matters to consider during assembly

Çatı kaidesi ve taşıyıcı

Uygun rijit kaideyi gerçek kütle, çatı yapısı ve proje koşullarıyla eşleştirin. Fanı montaj plakasının gerçek deliklerinden sabitleyin; kapağa veya tel ızgaraya taşıma yükü vermeyin.

Roof curb and support

Match suitable rigid curb to actual mass, roof structure and project conditions. Secure through actual mounting-plate holes; do not apply support loads to cover or wire grille.

Su sızdırmazlık ve titreşim

Plaka-kaide birleşimini uygun çevresel conta ve çatı detayıyla sızdırmaz yapın. Gerekli titreşim izolasyonu, yapısal sabitlemeyi ve sürekli su sızdırmazlığı koruyan proje düzeniyle sağlanır; gevşek takozlarla açık aralık bırakılmaz.

Weather sealing and vibration

Seal the plate-to-curb joint with suitable continuous gasket and roof detailing. Provide any required isolation through a project arrangement retaining structural fixing and continuous weather sealing; do not leave an open gap with loose pads.

Çatı bağlantısı ve açıklıklar

ØC gerçek dairesel bağlantı, E kare taban, D sabitleme mesafesi ve ØF delik çapıdır. Kanal yükünü ayrı taşıyın. Çevresel atışı, motor soğutmasını ve bakım erişimini açık tutun.

Roof connection and access

ØC is actual circular connection, E square base, D fixing distance and ØF hole diameter. Support duct loads independently. Keep circumferential discharge, motor ventilation and maintenance access clear.

Çatıda güvenli çalışma

Güvenli erişim, düşmeye karşı korunma ve uygun hava koşulları sağlayın. Enerjiyi ayırın; gerçek yapısal noktalardan taşıyın. Sıcaklıkları tam modelle doğrulayın; ankraj, tork, kaide yüksekliği veya yük kapasitesi varsaymayın.

Safe roof work

Provide safe access, fall protection and suitable weather conditions. Isolate power and handle at actual structural points. Verify full-model temperatures; do not assume anchor, torque, curb height or load ratings.

08

Çatı kaidesine montaj

Roof-curb mounting

Atış ve motor havalandırması korunarak kare montaj plakasının kaideye sabitlenmesi.
Fixing the square mounting plate to the curb while keeping discharge and motor ventilation clear.

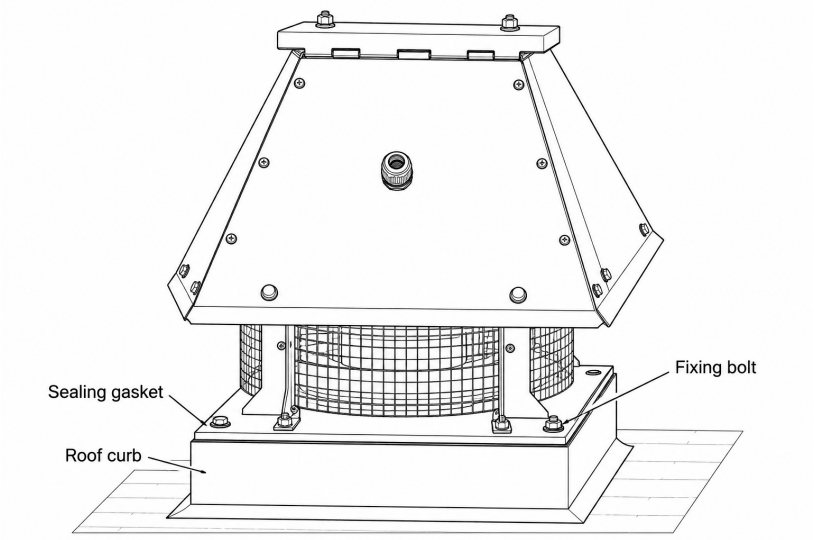

1 Kaideyi gerçek plaka ve bağlantıyla eşleştirin.
Match curb to actual mounting plate and connection.

2 Çevresel sızdırmazlık contasını yerleştirin.
Fit the continuous sealing gasket.

3 Gerçek köşe sabitlemelerini güvenli tamamlayın.
Secure the actual corner fixings.

4 Atış, motor ve servis alanını açık bırakın.
Keep discharge, motor and service space clear.

⚠ **DİKKAT / CAUTION**

Ölçeksiz yerleşim; kaide, conta ve çatı birleşimi proje ekipmanıdır. Gerçek çatı ve teslim fanına uygunluk doğrulanır; standart teslim kapsamı veya yeni imalat ölçüsü varsayılmaz. Montaj enerjisiz yapılır.

Unscaled layout; curb, gasket and roof joint are project equipment. Verify suitability for actual roof and supplied fan; no standard supply scope or new fabrication dimension is implied. Install with power isolated.

09

Ölçüler ve montaj arayüzleri

Dimensions and mounting interfaces

Gerçek model ölçülerini kullanın; model kodu gerçek bağlantı çapı değildir; ØC bağlantı, E kare taban, D sabitleme mesafesi, ØF delik çapıdır.
Use the actual model dimensions; model code is not the connection diameter. ØC: connection; E: square base; D: fixing distance; ØF: hole diameter.

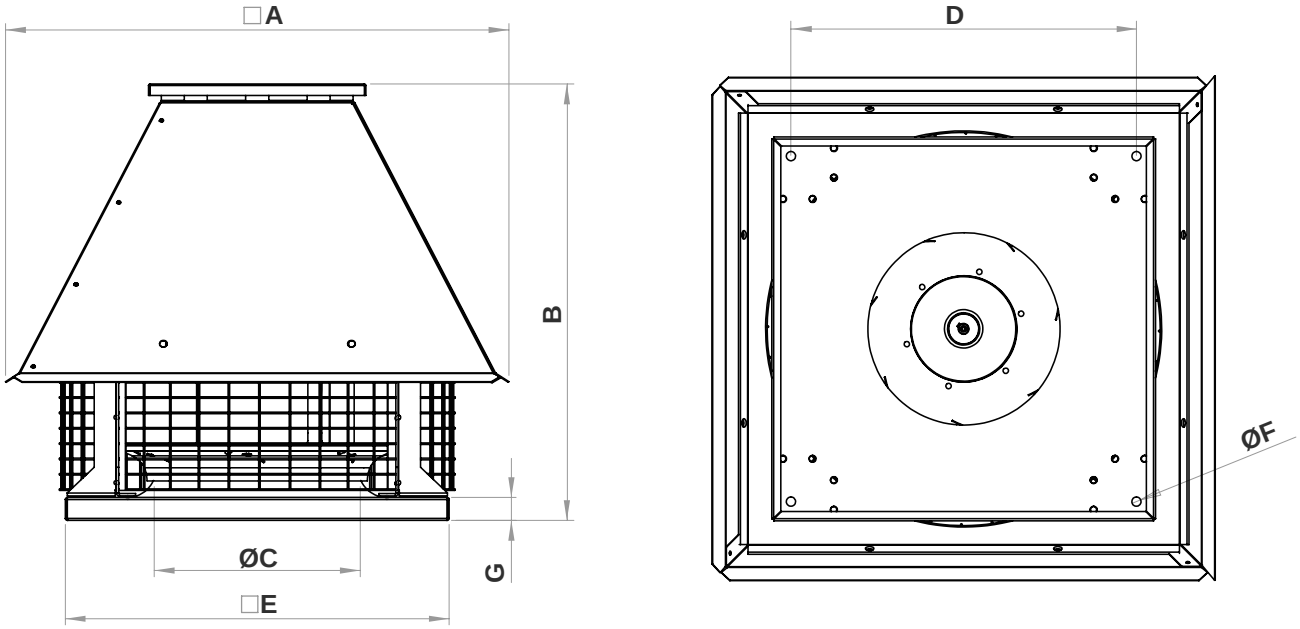

Model / configuration	A	B	ØC	D	E	ØF	G
VYF-EC 355M	656	555	234	450	500	12	30
VYF-EC 400M	656	555	234	450	500	12	30
VYF-EC 450T	656	616	303	530	580	12	44
VYF-EC 500M	766	660	342	590	640	12	44
VYF-EC 500T / 930 rpm	766	660	342	590	640	12	44
VYF-EC 500T / 1500 rpm	766	660	342	590	640	12	44
VYF-EC 560T	828	723	380	650	700	12	54
VYF-EC 710T	1205	1172	540	850	900	12	54
VYF-EC 800T	1400	1380	550	1050	1100	12	54

Ölçüler mm cinsindedir. Delik açmadan önce teslim edilen ürünü ve montaj plakasını kontrol edin.

Dimensions are in mm. Verify the delivered unit and mounting plate before drilling.

10

Elektrik bağlantısı

Electrical connection

Bağlantı şemasını temsilcinizden talep ediniz.
Request the connection diagram from your representative.

Besleme ve koruma

M konfigürasyonları 230 V tek faz; T konfigürasyonları 400 V üç faz; nominal frekans 50 Hz'dir. Teslim edilen ürünün etiketini doğrulayın. Yetkili elektrikçi uygun ayırıcı, koruma cihazları, kablo kesiti, giriş contası ve PE koruyucu toprak bağlantısını gerçek tesisata göre belirlemelidir.

Supply and protection

M configurations use 230 V single phase; T configurations use 400 V three phase; nominal frequency is 50 Hz. Verify the delivered unit nameplate. A qualified electrician must select the isolator, protection, cable size, cable gland and protective earth (PE) connection for the actual installation.

Gerçek ürün şeması

Katalogda doğrulanmış EC bağlantı şeması bulunmuyor. Ürüne ve kontrol seçeneğine ait güncel şemayı almadan uç ataması yapmayın. Kablo rengi tek başına yeterli değildir. IP55, yanlış kablo girişi veya suyla temizlik izni vermez.

Actual unit diagram

The catalogue contains no verified EC circuit diagram. Obtain the current diagram for the unit and control option before assigning terminals. Wire colour alone is insufficient. IP55 does not permit incorrect cable entries or pressure washing.

Kontrol sinyali

10 V eğri ayarı, şebeke beslemesinden ayrıdır. Kontrol türü, uçlar, ortak referans ve izin verilen hız aralığı teslim şemasıyla doğrulanır. AC kondansatör/yıldız-üçgen devresi, faz kesme kontrolü veya harici frekans konvertörü uyumluluğu varsayılmaz.

Control signal

The 10 V curve setting is separate from the mains supply. Confirm control type, terminals, common reference and permitted speed range from the supplied diagram. Do not assume an AC capacitor/star-delta circuit, phase-cutting control or external frequency-converter compatibility.

Kalan enerji ve yeniden başlama

EC elektroniklerinde enerji kalabilir. Ana ve ayrı kontrol beslemelerini ayırıp kilitleyin; teslim boşalma prosedürünü izleyin ve gerilimsizliği doğrulayın. Kontrolün dur komutu elektriksel ayırma değildir. Enerji geri geldiğinde beklenmeyen başlamayı önleyin.

Stored energy and restart

EC electronics may retain energy. Isolate and lock mains and separate control supplies; follow the supplied discharge procedure and verify absence of voltage. A control stop is not electrical isolation. Prevent unexpected restart when power returns.

11

İlk çalıştırma

Commissioning

Başlatmadan önce

Model, besleme gerilimi ve frekansını doğrulayın. Koruyucu toprak, koruma cihazları, ayırıcı, kablo girişleri ve kutu kapağı kontrol edilmiş olmalıdır. Montaj plakası ve kaide ve kanal destekleri güvenli; hava yolu temiz olmalıdır.

Kontrollü deneme

Alandaki kişileri uyarın. Koruyucular takılıyken kısa ve kontrollü çalıştırma yapın. Hava yönünü güvenli yöntemle kontrol edin. Sürtme, vuruntu, olağan dışı ses veya belirgin titreşim varsa durdurun ve enerjiyi ayırın.

Ölçüm ve kayıt

Besleme gerilimi ve çalışma akımını ölçüp ürün etiketi/izin verilen sınırlarla karşılaştırın. Kontrol cihazı varsa yalnız onaylı hız aralığını kullanın. Kurulu sistem debisi ile katalog eğrisi üst sınırını aynı değer gibi kaydetmeyin.

Teslim ve bilgilendirme

20. sayfadaki kaydı doldurun. Kullanıcıya durdurma/ayırma yöntemi, bakım erişimi ve arıza bildirimini gösterin. Bu kılavuz, ürünle verilen bağlantı şeması ve kayıtlar birlikte saklanmalıdır.

Before starting

Verify the model, supply voltage and frequency. Check protective earth, protective devices, isolator, cable entries and terminal box cover. Mounting plate and curb and duct supports must be secure and the air path clear.

Controlled test

Warn people in the area. With guards installed, perform a short controlled test. Check airflow direction by a safe method. Stop and isolate if rubbing, impact, abnormal noise or significant vibration occurs.

Measurement and record

Measure supply voltage and operating current and compare with the unit nameplate/permitted limits. If a controller is fitted, use only the approved speed range. Do not record the catalogue curve endpoint as the measured installed airflow.

Handover

Complete the record on page 20. Show the operator how to stop/isolate, access for maintenance and report a fault. Keep this manual with the supplied wiring diagram and records.

12

Kullanım

Usage

Normal çalışma

Fanı yalnız seçildiği havalandırma sistemi ve doğrulanmış çalışma koşullarında kullanın. Giriş ve çevresel yatay atış açıklıklarını kapatmayın. Çalışma sırasında koruyucu, kapak veya kanal bağlantısını sökmeyin. Ürün etiketleri okunur kalmalıdır.

Normal operation

Use the fan only for the ventilation system and operating conditions for which it was selected. Do not obstruct inlet or circumferential horizontal discharge openings. Do not remove guards, covers or duct connections while running. Keep product labels legible.

Hız kontrolü

Yalnız seçilen EC motoru ve teslim kontrol düzeniyle uyumlu kontrol cihazı kullanın. Sinyal türünü, uçları ve izin verilen hız aralığını gerçek şemadan doğrulayın. Eğrilerdeki 10 V, bir klemens ataması değildir. Kararsızlık veya aşırı ısınma varsa durdurun.

Speed control

Use a controller compatible with the selected EC motor and delivered control arrangement. Confirm signal type, terminals and permitted speed range from the actual diagram. The 10 V curve setting is not a terminal assignment. Stop for instability or overheating.

Olağan dışı durum

Yanık kokusu, duman, aşırı ısınma, elektriksel açma veya sürtme durumunda fanı güvenli şekilde durdurup ayırın. Koruma cihazını tekrar tekrar sıfırlamayın. Sebep giderilmeden yeniden başlatmayın.

Abnormal conditions

Stop and safely isolate if there is a burning smell, smoke, overheating, protective-device tripping or rubbing. Do not repeatedly reset a protective device. Do not restart until the cause has been corrected.

Özel uygulamalar

Bu standart VYF-EC kılavuzu Ex-proof veya yangın/duman tahliye uygunluğu vermez. Patlayıcı, yanıcı, aşındırıcı, yağlı veya yoğun parçacıklı hava için uygunluğu ayrıca doğrulayın. Yanmalı cihazlarla aynı alandaki sistemlerde geri gaz akışını proje kapsamında değerlendirin.

Special applications

This standard VYF-EC manual does not establish Ex-proof or fire/smoke extraction suitability. Separately confirm suitability for explosive, flammable, corrosive, greasy or heavily contaminated air. Assess combustion-gas backflow where systems share space with fuel-burning appliances.

13

Arızalar ve çözüm yolları

Defects and fixing

Müdahaleden önce enerjiyi ayırın. Elektrik ölçümü ve parça değişimi yetkili servis personelinin işidir.
Isolate before intervention. Electrical testing and component replacement are for qualified service personnel.

Belirti / Symptom	Olası neden / Possible cause	Kontrol ve işlem / Check and action
Fan çalışmıyor Fan does not run	Besleme yok, koruma açmış, bağlantı veya motor arızası. No supply, tripped protection, connection or motor fault.	Ayırın; yetkili elektrikçi besleme ve devreyi kontrol etsin. Açmanın nedenini bulun. Isolate; qualified electrician to check supply/circuit and determine why protection tripped.
Yavaş dönme / uğultu Slow running / humming	Uyumsuz kontrol, hatalı bağlantı, EC kontrolü veya mekanik sorun. Incompatible control, incorrect wiring, EC control or mechanical issue.	Çalışmayı durdurun. Şemayı, kontrol uyumunu ve motoru servise kontrol ettirin. Stop. Have service check the diagram, control compatibility and motor.
Aşırı ses / titreşim Excessive noise / vibration	Kir birikmesi, gevşek sabitleme, çarka temas veya balans sorunu. Dirt, loose fixing, impeller contact or imbalance.	Ayırıp temizliği ve bağlantıları kontrol edin. Balans ağırlıklarını çıkarmayın; sorunu servise aktarın. Isolate; check cleanliness/fixings. Do not remove balance weights; refer to service.
Düşük hava debisi Low airflow	Tıkalı kanal/filtre, kapalı damper, kaçak veya sistem direnci. Blocked duct/filter, closed damper, leakage or system resistance.	Enerji ayrılmışken hava yolunu kontrol edin. Ölçülen çalışma noktasını sistem seçimiyle karşılaştırın. Check air path while isolated. Compare measured duty with system selection.
Isınma / tekrar açma Overheating / repeated trip	Sınır dışı çalışma, soğutma engeli veya elektrik/motor sorunu. Operation outside limits, obstructed cooling or electrical/motor fault.	Durdurun ve ayırın. Etiket, çalışma akımı ve uygulamayı inceletin; korumayı köprülemeyin. Stop/isolate. Have ratings, current and application checked; do not bypass protection.

Kullanıcı fan kanadını düzeltmemeli, motoru açmamalı veya EC elektroniklerini değiştirmemelidir. Arıza sürüyorsa servisle görüşün.

The operator must not straighten blades, open the motor or replace EC electronics. Contact service if the fault remains.

14

Temizlik, bakım ve bertaraf

Cleaning, maintenance and disposal

Güvenli temizlik

Durdurun, tüm beslemeleri ayırıp yeniden başlamaya karşı kilitleyin. Çarkın durmasını ve yüzeylerin soğumasını bekleyin. Birikmiş kiri yumuşak fırça ve uygun hafif nemli bezle temizleyin. Motora ve elektrik kutusuna su veya basınçlı su püskürtmeyin. Yanıcı temizleyici kullanmayın.

Safe cleaning

Stop, isolate all supplies and lock against restart. Wait for the impeller to stop and surfaces to cool. Remove deposits with a soft brush and a suitable lightly damp cloth. Do not spray water or pressurised water onto the motor or terminal box. Do not use flammable cleaners.

Periyodik bakım

Kontrol aralığını kirlilik, çalışma süresi ve tesis risk değerlendirmesine göre yazılı bakım planında belirleyin; kirlenme varsa aralığı kısaltın. Çarkı, kapağı, ızgarayı, kaide sabitlemelerini, sızdırmazlığı, kablo/kutuyu ve olağan dışı ses/titreşimi kontrol edin. Sonuçları 21. sayfaya kaydedin.

Periodic maintenance

Set inspection intervals in a written maintenance plan based on contamination, operating hours and site risk assessment; shorten intervals where deposits develop. Inspect impeller, hood, grille, curb fixings, weather seals, cable/box and abnormal noise/vibration. Record the findings on page 21.

Parçalar ve yeniden başlatma

Balans ağırlıklarını, kanat şeklini ve fabrika ayarlarını değiştirmeyin. Rulman tipini doğrulamadan yağlama yapmayın. Hasarlı parçaları uygun servis işlemiyle değiştirin. Koruyucu ve kapakları geri takın; kontrollü yeniden çalıştırma yapın.

Parts and restart

Do not alter balance weights, blade geometry or factory settings. Do not lubricate without confirming bearing requirements. Replace damaged parts through appropriate service procedures. Refit guards/covers and perform a controlled restart.

Söküm ve bertaraf

Sökümden önce elektriği güvenli ayırın ve fanı taşıyacak şekilde destekleyin. Malzemeleri ve elektrikli parçaları yerel atık kurallarına göre ayırın. Kirlenmiş parçalar ve elektronikler uygun toplama/bertaraf sürecine verilmelidir.

Removal and disposal

Before removal, safely isolate electricity and support the fan for handling. Separate materials and electrical components according to local waste requirements. Use appropriate collection/disposal routes for contaminated parts and electronics.

15

Garanti ve servis

Warranty and service

Servise başvururken

Tam model, seri numarası, fatura/sipariş bilgisi, teslim ve devreye alma tarihini hazırlayın. Etiket fotoğrafı, montaj görünümü, arıza belirtisi, kontrol cihazı ve önceki bakım kayıtlarını ekleyin. Elektrik ölçümlerini yalnız yetkili kişinin kaydettiği biçimde paylaşın.

When requesting service

Provide the full model, serial number, invoice/order details, delivery and commissioning dates. Include nameplate and installation photographs, symptoms, controller details and maintenance history. Share electrical measurements only as recorded by a qualified person.

Ürünü göndermeden önce

Satıcı veya Voltvent servis kanalıyla başvuruyu açın; gönderim yöntemi ve gerekli kayıtları netleştirin. Ürünü temiz ve güvenli ambalajlayın. Kullanımda maruz kaldığı zararlı kirleticiler varsa bildirin.

Before returning the product

Open a case with the supplier or Voltvent service channel and confirm the return method and required records. Clean and securely pack the product. Disclose exposure to harmful contaminants where applicable.

Saklanacak belgeler

Fatura, garanti kartı, ürün etiketi bilgileri, elektrik şeması, devreye alma ve bakım kayıtlarını birlikte saklayın. Servis sonrasında değişen parçaları ve yapılan işlemleri kayıt altına alın.

Documents to retain

Keep the invoice, warranty card, nameplate details, wiring diagram, commissioning and maintenance records together. Record replaced parts and work carried out after service.

VOLTVENT

info@voltvent.com

voltvent.com

Model ve seri numarasını başvuruya ekleyin.
Include model and serial number in your enquiry.

16

Garanti şartları ve koşulları

Warranty terms and conditions

GARANTİ SÜRESİ: 24 AY / WARRANTY PERIOD: 24 MONTHS
Garanti kartını ve satın alma/teslim belgelerini birlikte saklayın.
Keep the warranty card with your purchase/delivery documents.

Kapsam ve süre

VYF-EC ürününün garanti süresi 24 aydır. Garanti başlangıç tarihi, satıcı tarafından garanti kartına satış/teslim belgeleriyle uyumlu olarak kaydedilir. Model ve seri numarası ürün etiketiyle aynı olmalıdır. Garanti kartını satın alma belgesiyle birlikte saklayın.

Coverage and duration

The warranty period for VYF-EC is 24 months. The seller records the warranty commencement date on the card consistently with the sales/delivery documents. The model and serial number must match the nameplate. Keep the card with proof of purchase.

İnceleme için gerekli bilgiler

Garanti başvurusu ürün kimliği, satın alma belgesi, arıza açıklaması ve mevcut kurulum/bakım kayıtlarıyla incelenir. Kullanım sınırlarına aykırı koşullar, hatalı elektrik bağlantısı veya yetkisiz değişiklik gibi bulgular değerlendirmeye alınır.

Information for assessment

A claim is assessed using product identification, proof of purchase, fault description and available installation/maintenance records. Conditions outside operating limits, incorrect electrical connection or unauthorised modification are relevant to the assessment.

Hizmet ve masraflar

İnceleme sonucu ve uygulanacak işlem servis kanalıyla bildirilir. Servise ürün göndermeden veya ücretli işleme başlamadan önce yöntemi ve kapsamı yazılı olarak netleştirin. Nakliye, sökme/takma, saha hizmeti ve sarf giderleri geçerli satış koşullarına göre değerlendirilir.

Service and costs

The service channel communicates the findings and proposed action. Confirm the method and scope in writing before returning a product or starting chargeable work. Transport, removal/refitting, site service and consumable costs are assessed under the applicable sales terms.

Haklar ve belge bütünlüğü

Geçerli mevzuattan doğan haklar saklıdır. Ürün etiketini, seri numarasını ve servis kayıtlarını okunur tutun. Garanti kartında sonradan yapılan düzeltmeleri yetkili satıcıya doğrulatın. Üründeki arızayı gecikmeden bildirin; güvenli olmayan ürünü kullanmaya devam etmeyin.

Rights and document integrity

Rights arising under applicable law are preserved. Keep the nameplate, serial number and service records legible. Have amendments to the warranty card verified by the authorised seller. Report faults promptly and do not continue to use an unsafe product.

17

Garanti kartı

Warranty card

Garanti süresi: 24 ay / Warranty period: 24 months
Satıcı tarafından satış/teslim belgesine göre doldurulur. / To be completed by the seller from the sales/delivery record.

Ürün / Model

Seri numarası / Serial number

Fatura no. ve tarihi / Invoice number and date

Teslim tarihi / Delivery date

Garanti başlangıç tarihi / Warranty commencement date

Alıcı / Purchaser

Kurulum adresi / Installation address

Satıcı / Supplier

Yetkili satıcı kaşe / imza / tarih

Authorised seller stamp / signature / date

Bu kart fatura ve geçerli garanti koşullarıyla birlikte saklanır.
Keep this card with the invoice and applicable warranty terms.

18

Devreye alma kaydı

Commissioning record

Model / Seri no. / Model and serial no.

Proje ve yer / Project and location

Yetkili personel ve tarih / Competent person and date

KONTROL LİSTESİ / CHECKLIST

- ☐ **Besleme ve etiket eşleşiyor**
  Supply matches nameplate
- ☐ **Topraklama ve koruma kontrol edildi**
  Earthing and protection checked
- ☐ **Montaj, kanal destekleri ve koruyucular güvenli**
  Mounting, duct supports and guards secure
- ☐ **Çark serbest; hava yolu temiz**
  Impeller free; air path clear
- ☐ **Şema teslim edilen ürünle eşleşiyor**
  Diagram matches the delivered unit
- ☐ **Hava yönü, ses ve titreşim kontrol edildi**
  Airflow, noise and vibration checked

Ölçülen gerilim (V), akım (A), varsa debi (m^3/h) / Measured voltage, current and airflow

Notlar, sonuç ve imza / Notes, result and signature

19

Bakım ve servis kaydı

Maintenance and service record

Model ve seri numarası / Model and serial number

KAYIT / ENTRY 01

Tarih, çalışma saati ve personel / Date, operating hours and person

Kontrol, temizlik, bulgu ve işlem / Inspection, cleaning, findings and action

Sonraki kontrol tarihi ve imza / Next inspection date and signature

KAYIT / ENTRY 02

Tarih, çalışma saati ve personel / Date, operating hours and person

Kontrol, temizlik, bulgu ve işlem / Inspection, cleaning, findings and action

Sonraki kontrol tarihi ve imza / Next inspection date and signature

Her bakımda güvenli ayırma, temizlik, sabitlemeler, kablo/kutu, koruyucular ve deneme sonucu kaydedilir. Ek kayıtlar aynı model ve seri numarasıyla ayrı sayfada tutulabilir.

For each visit, record safe isolation, cleaning, fixings, cable/box, guards and the test result. Continue on additional sheets carrying the same model and serial number.

VOLTVENT®
VENTILATION SYSTEMS

VYF-EC

Kurulum, kullanım ve bakım

Installation, operation and maintenance

Kılavuzu ürünün yakınında saklayın.
Kurulum ve servis kayıtlarını birlikte tutun.

Keep this manual near the equipment.
Retain installation and service records with it.

VOLTVENT VENTILATION SYSTEMS

info@voltvent.com

voltvent.com

VV-IOM-VYF-EC-TR-EN / V1 / 04.11.2026

KULLANIM KILAVUZU / USER MANUAL