VOLTVENT®
VENTILATION SYSTEMS

VLF-BS

Insulated box axial smoke extract fans

Kullanım kılavuzu
User manual

Kurulum, kullanım ve bakım
Installation, operation and maintenance



VLF-BS 400-1250 / F300 OR F400 / 120 MIN

TR / EN

VV-IOM-VLF-BS-TR-EN | V1 | 04.11.2026

00

İçindekiler

Contents

Güvenlik uyarıları	Safety warnings	**03**
İşaretler ve semboller	Warning signs and symbols	**04**
Ürün tanımı ve kapsam	Product and scope	**05**
Konfigürasyon ve seçim verileri	Configurations and selection / 6-10	**06**
Duman tahliye sınıfı ve belgeler	Smoke-duty classification and documents	**11**
Duman kontrolü ve tesisat	Smoke control and installation	**12**
Teslim ürününün teknik bilgileri	Supplied-unit data and acoustics	**13**
Teslim alma ve depolama	Receipt, handling and storage	**14**
Montajda dikkat edilecek hususlar	Matters to consider during assembly	**15**
Adım adım kutu gövde montajı	Box-casing installation sequence	**16**
Ölçüler ve montaj arayüzleri	Dimensions and interfaces / 17-18	**17**
Elektrik bağlantı referansı	Electrical connection reference	**19**
Motor koruması ve kontrol	Motor protection and control	**20**
İlk çalıştırma	Commissioning	**21**
Normal kullanım	Normal usage	**22**
Acil çalışma ve olay sonrası	Emergency operation and after an event	**23**
Arızalar ve çözüm yolları	Defects and fixing	**24**
Temizlik, bakım ve bertaraf	Cleaning, maintenance and disposal	**25**
Garanti ve servis	Warranty and service	**26**
Garanti şartları ve koşulları	Warranty terms and conditions	**27**
Garanti kartı	Warranty card	**28**
Devreye alma kaydı	Commissioning record	**29**
Bakım ve servis kaydı	Maintenance and service record	**30**
Duman tahliye kabul kaydı	Smoke-control acceptance record	**31**
Fonksiyon testi ve olay kaydı	Functional test and event record	**32**

DİKKAT / CAUTION

F300 / 300 °C / 120 dakika veya F400 / 400 °C / 120 dakika teslim ürününe göre seçilir. Günlük işletme sınırları ayrıdır. Bu kılavuz teslim ürününün sınıflandırma, motor ve duman kontrol belgeleriyle birlikte okunur.

Select F300 / 300 °C / 120 minutes or F400 / 400 °C / 120 minutes for the supplied unit. Normal operating limits are separate. Read with the supplied classification, motor and smoke-control documents.

01

Güvenlik uyarıları

Safety warnings

Yetkili personel

Montaj, elektrik bağlantısı, devreye alma ve bakım yetkin personel tarafından yapılır. Duman kontrol sistemi sorumlusu, fanın işlevini ve yangın senaryosunu bilmelidir. Yetkisiz erişimi önleyin; ürün etiketini ve güvenlik işaretlerini koruyun.

Competent personnel

Installation, electrical connection, commissioning and maintenance are for competent personnel. The smoke-control system responsible person must know the fan function and fire strategy. Prevent unauthorised access; retain product labels and safety markings.

Bakımda güvenli ayırma

Planlı müdahaleyi tesis sorumlusuyla koordine edin; duman kontrolünün hizmet dışı kaldığı süre için gerekli tedbirleri sağlayın. Tüm güç ve kumanda beslemelerini ayırın, yeniden başlamayı kilitleyin ve gerilimsizliği doğrulayın. Çark hava akımıyla dönebilir; tamamen durmasını bekleyin.

Safe isolation for service

Coordinate planned work with the facility responsible person and arrange measures while smoke control is unavailable. Isolate all power/control supplies, lock against restart and verify absence of voltage. Airflow can rotate the impeller; wait for it to stop.

Otomatik başlama ve sıcak yüzey

Alarm veya uzak kumanda fanı otomatik başlatabilir. Çalışan fana el/alet sokmayın; koruyucuları sökmeyin. Sıcak yüzeyler ve duman kalıntıları için güvenli alan ve soğuma doğrulaması olmadan yaklaşmayın. Gerçek yangında yetkili acil durum düzenini izleyin.

Automatic start and hot surfaces

Alarm or remote commands can start the fan automatically. Keep hands/tools clear and guards fitted. Confirm a safe area and cooled surfaces before approaching hot equipment or smoke deposits. Follow the authorised emergency procedure during a fire.

Kişisel korunma

Sac kenarlarına uygun eldiven ve taşımada koruyucu ayakkabı kullanın. İşe göre göz, işitme ve solunum koruması belirleyin. Bol giysi ve açıkta saçları hareketli parçalardan uzak tutun; güvenli çalışma erişimi sağlayın.

Personal protection

Use suitable gloves for sheet edges and safety footwear during handling. Determine eye, hearing and respiratory protection for the work. Keep loose clothing and unsecured hair away from moving parts and provide safe access.

02

İşaretler ve semboller

Warning signs and symbols

Siyah-beyaz baskı için şekil + açıklama birlikte kullanılır. İşaretin anlamı yalnız renge bağlı değildir.
Each symbol is accompanied by text for monochrome printing; meaning does not depend on colour.



Genel tehlike

General warning

İlgili güvenlik metnini okuyun. / Read the associated safety instruction.



Elektrik tehlikesi

Electric shock

Gerilimsizliği doğrulayın. / Verify absence of voltage.



Dönen parçalar

Rotating parts

Çarkın durmasını bekleyin. / Wait for the impeller to stop.



Sıcak yüzey

Hot surface

Soğumadan dokunmayın. / Allow surfaces to cool.



Kılavuzu okuyun

Read the manual

İşe başlamadan okuyun. / Read before starting work.



Kilitleyin ve ayırın

Isolate and lock

Yeniden başlamayı önleyin. / Prevent unexpected restart.



Koruyucu eldiven

Protective gloves

Sac kenarlarına dikkat edin. / Beware of sheet metal edges.



Koruyucu ayakkabı

Safety footwear

Taşıma ve montajda kullanın. / Wear during handling and installation.



Göz koruması

Eye protection

Temizlik riskine göre kullanın. / Use where the cleaning task requires it.



Elinizi sokmayın

Do not reach inside

Dönen parçalara erişmeyin. / Keep clear of rotating parts.



Su püskürtmeyin

Do not spray water

Motoru ve elektriği kuru tutun. / Keep motor and electrics dry.



Koruyucu toprak

Protective earth

PE bağlantısını koruyun. / Maintain the PE connection.

03

Ürün tanımı ve kapsam

Product and scope



VLF-BS
Yalıtımlı kutu aksiyal duman tahliye fanı. Çift cidarlı galvaniz çelik kabin, cam yünü yalıtım, yan servis paneli ve alüminyum alaşımlı airfoil kanatlar.

Insulated box axial smoke extract fan. Double-skin galvanized steel cabinet, glass-wool insulation, side access panel and aluminium-alloy airfoil blades.

Çap, kanat ve kutuplar

400-1250 mm; 3, 6 veya 9 kanat. 50 ana konfigürasyonda 2P, 4P, 6P, 2-4P ve 4-8P seçenekleri bulunur. Kanat açısı ve motor seçimi gerçek debi/basınç ihtiyacına göre tamamlanır.

Diameter, blades and poles

400-1250 mm; 3, 6 or 9 blades. The 50 main configurations include 2P, 4P, 6P, 2-4P and 4-8P. Complete blade-angle and motor selection for the actual airflow/pressure duty.

Yalıtım ve duman görevi

F300: 300 °C / 120 dakika veya F400: 400 °C / 120 dakika. Kabin yalıtımını ve panel bütünlüğünü koruyun; sıcaklık/sınıfı yalıtım görünümünden çıkarmayın. Görsel, ölçü ve 20 °C seçim verileri iki seçenek için ortaktır.

Insulation and smoke duty

F300: 300 °C / 120 minutes or F400: 400 °C / 120 minutes. Retain cabinet insulation and panel integrity; do not infer temperature/class from insulation appearance. Image, dimensions and 20 °C selection data are shared by the two options.

⚠ DİKKAT / CAUTION

400 V / üç faz / 50 Hz referansı. Son motor gücü, akımı, normal sıcaklık sınırları, görev ve sınıflandırma teslim belgelerinden doğrulanır. F300/F400 günlük sürekli sıcaklık izni değildir.

400 V / three phase / 50 Hz reference. Verify final motor power, current, normal temperature limits, duty and classification from supplied documents. F300/F400 is not a continuous normal-temperature permission.

04

Konfigürasyon ve seçim / 1-5

Configurations and selection / 1 of 5

Ortak F300/F400 seçim verileri / 400 V / 50 Hz / 20 °C referans.
Shared F300/F400 selection data / 400 V / 50 Hz / 20 °C reference.

Konfigürasyon Configuration	Açı Angle deg.	Referans motor Motor range kW	Referans debi zarfı Airflow envelope m^3/h	Rezerv Reserve %	Katalog eğri Catalogue curve page
VLF-BS 400/6/2P	8-34	0.75-5.5	1 330-9 950	10	06
VLF-BS 400/6/4P	8-34	0.37-0.37	665-4 975	10	06
VLF-BS 400/6/6P	8-34	0.18-0.18	443-3 317	10	06
VLF-BS 400/6/2-4P	8-34	0.75-5.5	1 330-9 950	10	06
VLF-BS 450/6/2P	8-28	1.1-4	2 400-13 500	10	07
VLF-BS 450/6/4P	8-38	0.37-0.55	1 200-8 212	7	07
VLF-BS 450/6/6P	8-38	0.18-0.18	800-5 475	10	07
VLF-BS 450/6/2-4P	8-28	1.1-4	2 400-13 500	10	07
VLF-BS 500/6/2P	8-28	2.2-5.5	3 500-18 300	10	08
VLF-BS 500/6/4P	8-36	0.55-1.1	1 750-11 800	10	08

Debi zarfı, listelenen kanat açısı eğrilerinin en küçük/en büyük uçlarından oluşur; güvenli asgari debi veya tek çalışma noktası değildir. Motor aralığı ve rezerv, son motor etiketi/koruma ayarı yerine kullanılmaz.

The envelope spans minimum/maximum listed blade-angle curve endpoints; it is not a safe minimum flow or one duty point. Motor range and reserve do not replace final motor ratings/protection settings.

Çift devirli satırların eğrileri yalnız yüksek devir koşulunu gösterir; düşük devir eğrisi türetilmez. Katalog eğri sayfası Voltvent ürün kataloğuna aittir; bu kılavuzun sayfa numarası değildir. Nihai açı, motor ve duman sınıfını doğrulayın.

Two-speed curves show only the high-speed condition; no low-speed curve is inferred. The catalogue curve page refers to the Voltvent product catalogue, not this manual. Verify final angle, motor and smoke class.

04

Konfigürasyon ve seçim / 2-5

Configurations and selection / 2 of 5

Ortak F300/F400 seçim verileri / 400 V / 50 Hz / 20 °C referans.
Shared F300/F400 selection data / 400 V / 50 Hz / 20 °C reference.

Konfigürasyon Configuration	Açı Angle deg.	Referans motor Motor range kW	Referans debi zarfı Airflow envelope m^3/h	Rezerv Reserve %	Katalog eğri Catalogue curve page
VLF-BS 500/6/6P	8-36	0.37-0.37	1 167-7 867	10	08
VLF-BS 500/6/2-4P	8-28	2.2-5.5	3 500-18 300	10	08
VLF-BS 560/6/2P	8-22	4-7.5	4 000-24 000	6	09
VLF-BS 560/6/4P	8-36	0.55-2.2	2 000-17 140	10	09
VLF-BS 560/6/6P	8-36	0.37-0.55	1 333-11 427	7	09
VLF-BS 560/6/2-4P	8-22	4-7.5	4 000-24 000	6	09
VLF-BS 630/6/2P	8-20	5.5-11	7 000-31 320	0	10
VLF-BS 630/6/4P	8-38	0.75-4	3 500-25 200	10	10
VLF-BS 630/6/6P	8-38	0.37-1.1	2 333-16 800	10	10
VLF-BS 630/6/2-4P	8-20	5.5-11	7 000-31 320	0	10

Debi zarfı, listelenen kanat açısı eğrilerinin en küçük/en büyük uçlarından oluşur; güvenli asgari debi veya tek çalışma noktası değildir. Motor aralığı ve rezerv, son motor etiketi/koruma ayarı yerine kullanılmaz.

The envelope spans minimum/maximum listed blade-angle curve endpoints; it is not a safe minimum flow or one duty point. Motor range and reserve do not replace final motor ratings/protection settings.

Çift devirli satırların eğrileri yalnız yüksek devir koşulunu gösterir; düşük devir eğrisi türetilmez. Katalog eğri sayfası Voltvent ürün kataloğuna aittir; bu kılavuzun sayfa numarası değildir. Nihai açı, motor ve duman sınıfını doğrulayın.

Two-speed curves show only the high-speed condition; no low-speed curve is inferred. The catalogue curve page refers to the Voltvent product catalogue, not this manual. Verify final angle, motor and smoke class.

04

Konfigürasyon ve seçim / 3-5

Configurations and selection / 3 of 5

Ortak F300/F400 seçim verileri / 400 V / 50 Hz / 20 °C referans.
Shared F300/F400 selection data / 400 V / 50 Hz / 20 °C reference.

Konfigürasyon Configuration	Açı Angle deg.	Referans motor Motor range kW	Referans debi zarfı Airflow envelope m^3/h	Rezerv Reserve %	Katalog eğri Catalogue curve page
VLF-BS 710/3/4P	8-32	0.75-3	1 600-27 500	10	11
VLF-BS 710/3/6P	8-32	0.37-1.1	1 067-18 333	10	11
VLF-BS 710/3/4-8P	8-32	0.75-3	1 600-27 500	10	11
VLF-BS 710/6/4P	8-32	1.1-4	1 800-31 200	1	11
VLF-BS 710/6/6P	8-32	0.75-1.5	1 200-20 800	10	12
VLF-BS 710/6/4-8P	8-32	1.1-4	1 800-31 200	1	12
VLF-BS 800/6/4P	8-32	2.2-11	4 500-42 500	3	12
VLF-BS 800/6/6P	8-32	0.55-3	3 000-28 333	3	12
VLF-BS 800/6/4-8P	8-32	2.2-11	4 500-42 500	3	13
VLF-BS 800/9/4P	8-30	2.2-11	7 500-43 000	10	13

Debi zarfı, listelenen kanat açısı eğrilerinin en küçük/en büyük uçlarından oluşur; güvenli asgari debi veya tek çalışma noktası değildir. Motor aralığı ve rezerv, son motor etiketi/koruma ayarı yerine kullanılmaz.

Çift devirli satırların eğrileri yalnız yüksek devir koşulunu gösterir; düşük devir eğrisi türetilmez. Katalog eğri sayfası Voltvent ürün kataloğuna aittir; bu kılavuzun sayfa numarası değildir. Nihai açı, motor ve duman sınıfını doğrulayın.

The envelope spans minimum/maximum listed blade-angle curve endpoints; it is not a safe minimum flow or one duty point. Motor range and reserve do not replace final motor ratings/protection settings.

Two-speed curves show only the high-speed condition; no low-speed curve is inferred. The catalogue curve page refers to the Voltvent product catalogue, not this manual. Verify final angle, motor and smoke class.

04

Konfigürasyon ve seçim / 4-5

Configurations and selection / 4 of 5

Ortak F300/F400 seçim verileri / 400 V / 50 Hz / 20 °C referans.
Shared F300/F400 selection data / 400 V / 50 Hz / 20 °C reference.

Konfigürasyon Configuration	Açı Angle deg.	Referans motor Motor range kW	Referans debi zarfı Airflow envelope m³/h	Rezerv Reserve %	Katalog eğri Catalogue curve page
VLF-BS 800/9/6P	8-30	0.75-3	5 000-28 667	10	13
VLF-BS 800/9/4-8P	8-30	2.2-11	7 500-43 000	10	13
VLF-BS 900/6/4P	8-32	4-15	6 000-60 800	10	14
VLF-BS 900/6/6P	8-32	1.1-4	4 000-40 533	5	14
VLF-BS 900/6/4-8P	8-32	4-15	6 000-60 800	10	14
VLF-BS 900/9/4P	8-32	4-18.5	11 000-63 300	10	14
VLF-BS 900/9/6P	8-32	1.5-5.5	7 333-42 200	10	15
VLF-BS 900/9/4-8P	8-32	4-18.5	11 000-63 300	10	15
VLF-BS 1000/6/4P	8-32	5.5-22	14 000-82 600	3	15
VLF-BS 1000/6/6P	8-32	1.5-7.5	9 333-55 067	10	15

Debi zarfı, listelenen kanat açısı eğrilerinin en küçük/en büyük uçlarından oluşur; güvenli asgari debi veya tek çalışma noktası değildir. Motor aralığı ve rezerv, son motor etiketi/koruma ayarı yerine kullanılmaz.

Çift devirli satırların eğrileri yalnız yüksek devir koşulunu gösterir; düşük devir eğrisi türetilmez. Katalog eğri sayfası Voltvent ürün kataloğuna aittir; bu kılavuzun sayfa numarası değildir. Nihai açı, motor ve duman sınıfını doğrulayın.

The envelope spans minimum/maximum listed blade-angle curve endpoints; it is not a safe minimum flow or one duty point. Motor range and reserve do not replace final motor ratings/protection settings.

Two-speed curves show only the high-speed condition; no low-speed curve is inferred. The catalogue curve page refers to the Voltvent product catalogue, not this manual. Verify final angle, motor and smoke class.

04

Konfigürasyon ve seçim / 5-5

Configurations and selection / 5 of 5

Ortak F300/F400 seçim verileri / 400 V / 50 Hz / 20 °C referans.
Shared F300/F400 selection data / 400 V / 50 Hz / 20 °C reference.

Konfigürasyon Configuration	Açı Angle deg.	Referans motor Motor range kW	Referans debi zarfı Airflow envelope m^3/h	Rezerv Reserve %	Katalog eğri Catalogue curve page
VLF-BS 1000/6/4-8P	8-32	5.5-22	14 000-82 600	3	16
VLF-BS 1000/9/4P	8-32	7.5-30	15 000-86 000	10	16
VLF-BS 1000/9/6P	8-32	2.2-11	10 000-57 333	10	16
VLF-BS 1000/9/4-8P	8-32	7.5-30	15 000-86 000	10	16
VLF-BS 1250/6/4P	8-32	15-55	25 000-155 000	1	17
VLF-BS 1250/6/6P	8-32	4-15	16 667-103 333	10	17
VLF-BS 1250/6/4-8P	8-32	15-55	25 000-155 000	1	17
VLF-BS 1250/9/4P	8-24	18.5-55	21 300-138 000	1	17
VLF-BS 1250/9/6P	8-24	7.5-15	14 200-92 000	10	18
VLF-BS 1250/9/4-8P	8-24	18.5-55	21 300-138 000	1	18

Debi zarfı, listelenen kanat açısı eğrilerinin en küçük/en büyük uçlarından oluşur; güvenli asgari debi veya tek çalışma noktası değildir. Motor aralığı ve rezerv, son motor etiketi/koruma ayarı yerine kullanılmaz.

Çift devirli satırların eğrileri yalnız yüksek devir koşulunu gösterir; düşük devir eğrisi türetilmez. Katalog eğri sayfası Voltvent ürün kataloğuna aittir; bu kılavuzun sayfa numarası değildir. Nihai açı, motor ve duman sınıfını doğrulayın.

The envelope spans minimum/maximum listed blade-angle curve endpoints; it is not a safe minimum flow or one duty point. Motor range and reserve do not replace final motor ratings/protection settings.

Two-speed curves show only the high-speed condition; no low-speed curve is inferred. The catalogue curve page refers to the Voltvent product catalogue, not this manual. Verify final angle, motor and smoke class.

05

Duman tahliye sınıfı ve belgeler

Smoke-duty classification and documents

Kayıt / Record	Doğrulanacak bilgi / Information to verify
F300 seçeneği / F300 option	300 °C / 120 min
F400 seçeneği / F400 option	400 °C / 120 min
Teslim ürününün sınıfı / Supplied-unit class	Sipariş, etiket ve sınıflandırma belgeleri Order, nameplate and classification documents
Motor ve normal işletme / Motor and normal service	Son motor değerleri ve normal çalışma sınırları Final motor ratings and normal operating limits

Belge eşleştirmesi

Tam fan/motor kimliğini; teslim sınıflandırma, performans beyanı ve ilgili uygunluk belgeleriyle eşleştirin. İzin verilen montaj yönü, aksesuarlar ve kumanda düzeni teslim belge kapsamına uymalıdır. Genel seri adı tek başına teslim fanının belgelendirme kanıtı değildir.

Document matching

Match full fan/motor identity to supplied classification, performance declaration and relevant conformity documents. Permitted orientation, accessories and controls must fit the supplied document scope. The series name alone is not certification evidence for the delivered fan.

Ortak veri, farklı görev

Katalog 50 ana konfigürasyon ve 626 listelenen kanat açısı eğrisi içerir. 20 °C seçim eğrileri sıcak duman performansına dönüştürülmez. F300/F400 sınıfı, normal ortam/hava sıcaklık sınırı veya Ex-proof uygunluğu oluşturmaz.

Shared data, different duty

The catalogue contains 50 main configurations and 626 listed blade-angle curves. Do not convert 20 °C selection curves into hot-smoke performance. F300/F400 does not establish normal ambient/air limits or Ex-proof suitability.

06

Duman kontrolü ve tesisat

Smoke control and installation

Sistem bütünlüğü

Fanı, alarm komutunu, damperleri ve gerekli durum/arıza geri bildirimini onaylı yangın senaryosuyla eşleştirin. Fonksiyon testi sırasında komuttan gerçek hava yoluna kadar sistemin beklenen tepkisini doğrulayın.

System integrity

Match fan, alarm command, dampers and required status/fault feedback to the approved fire strategy. Functional tests verify the intended response from command to actual air path.

Besleme ve kumanda

Besleme güzergâhı, kablo, bağlantı ve kumanda seçilen sıcaklık/süre görevi ve proje belgelerine uygun olmalıdır. Normal moddaki koruma veya kontrol, gerekli yangın görevini istemeden durdurmamalıdır; bu düzen yetkin tasarımcı tarafından belgelenip test edilir.

Supply and control

Supply route, cables, connections and controls must suit the selected temperature/time duty and project documents. Normal-mode protection/control must not unintentionally stop required fire duty; a competent designer documents and tests the arrangement.

Koruma ve inverter düzeni

Kullanıcı korumayı veya kilitlemeyi elle köprülemez. Yangın modundaki koruma davranışı, varsa inverter/bypass ve geçiş sırası gerçek fan/motor belgesi ile proje tasarımına göre belirlenir; genel bir bypass veya hız aralığı varsayılmaz.

Protection and inverter arrangement

Operators must not manually bridge protection/interlocks. Fire-mode protection, any inverter/bypass and transition sequence follow actual fan/motor documentation and project design; no generic bypass or speed range is assumed.

Destekler ve bağlantılar

Kanal, taşıyıcı, esnek bağlantı, titreşim takozu ve diğer aksesuarların sıcaklık/süre ve montaj uygunluğunu doğrulayın. Sıradan izolasyon malzemesini otomatik uygun saymayın. Elektriksel süreklilik, sabitleme ve açık hava yolunu koruyun.

Supports and connections

Verify duct, support, flexible connection, vibration-isolator and accessory suitability for temperature/time duty and installation. Do not assume ordinary isolation materials are suitable. Preserve electrical continuity, fixing and clear airflow.

07

Teslim ürününün teknik bilgileri

Supplied-unit data and acoustics

Motor değerleri

Güç aralıkları son motor anması değildir. Gerçek W/kW, A, rpm, kutup, IP/yalıtım, normal sıcaklık sınırı ve görev tipini teslim motor etiketi/talimatıyla kaydedin. Eksik akım, kütle veya normal sıcaklık sınırı komşu seriden alınmaz.

Motor ratings

Power ranges are not final motor ratings. Record actual W/kW, A, rpm, poles, IP/insulation, normal temperature limits and duty from the supplied motor nameplate/instructions. Do not take missing current, mass or normal limits from another series.

Tek ve çift devir

2P/4P/6P ile 2-4P/4-8P kodlarını ayırın. Yüksek devir referansından düşük devir debi/basınç eğrisi veya bağlantı köprüsü türetmeyin. Seçilen yangın çalışma hızı ve yönü teslim düzenine göre doğrulanır.

Single and two speed

Distinguish 2P/4P/6P from 2-4P/4-8P. Do not derive low-speed airflow/pressure curves or connection bridges from the high-speed reference. Verify selected fire-duty speed and direction for the supplied arrangement.

Akustik ve kütle

Bu katalogda modele özgü ses gücü, 3 m LpA veya kütle tablosu verilmemiştir. Giriş/çıkış/gövde spektrumu ve kurulu sistem gürültüsü üretilmez. Taşıma ve destek hesabı için teslim kütlesini temin edin.

Acoustics and mass

This catalogue provides no model-specific sound-power, 3 m LpA or mass table. Do not invent inlet/outlet/housing spectra or installed-system noise. Obtain actual delivered mass for handling and support design.

Ayarların korunması

Teslim kanat açısını, balansı ve motor düzenini koruyun. Kanat açısını sahada kullanıcı ayarlamaz. Değişiklik ancak Voltvent ve sistem sorumlusunun izin verdiği yöntemle, gerekli yeniden doğrulamayla yapılır.

Retaining settings

Retain supplied blade pitch, balance and motor arrangement. Operators must not adjust blade pitch on site. Changes require the method authorised by Voltvent and the system responsible person, with the necessary re-verification.

08

Teslim alma ve depolama

Receipt, handling, transport and storage

Teslim alma

Ambalajı, gövdeyi, çarkı, kabloyu ve bağlantı kutusunu gözle kontrol edin. Hasar ve eksikleri fotoğrafla kaydedip satıcıya bildirin. Etiketteki tam model ve seri numarasını siparişle karşılaştırın. Hasarlı fanı kurmayın veya çalıştırmayın.

Güvenli taşıma

Ürünü mümkün olduğunca özgün ambalajında ve sabitlenmiş taşıyın. Kablo, bağlantı kutusu, çark veya koruyucu ızgaradan tutarak kaldırmayın. Teslim kütlesini doğrulayın; buna uygun ekipmanı ve gerçek yapısal taşıma noktalarını kullanın.

Depolama

Temiz, kuru, darbeye ve yetkisiz erişime karşı korunan bir yerde saklayın. Yoğuşma, kimyasal madde ve inşaat tozundan koruyun. Üzerine yük koymayın. Uzun depolama sonrasında ilk çalıştırmadan önce durum kontrolünü tekrarlayın.

Sevk öncesi kayıt

Ambalaj, adet, model, seri numarası ve teslim tarihini kaydedin. Sökülen veya servis için gönderilen fanı güvenli ambalajlayın; gerekiyorsa kirletici maddeler için temizleme ve bilgilendirme yapın.

Receipt

Inspect the packaging, casing, impeller, cable and terminal box. Photograph and report damage or missing items to the supplier. Compare the full model and serial number with the order. Do not install or run a damaged fan.

Safe handling

Use the original packaging where possible and secure the product during transport. Do not lift by the cable, terminal box, impeller or guard. Verify delivered mass; use suitable equipment and actual structural lifting points.

Storage

Store in a clean, dry place protected against impact and unauthorised access. Protect against condensation, chemicals and construction dust. Do not stack loads on the unit. Repeat the condition inspection before commissioning after extended storage.

Transport record

Record packaging condition, quantity, model, serial number and delivery date. Securely pack a removed fan for service or return; clean and disclose contaminants where necessary.

09

Montajda dikkat edilecek hususlar

Matters to consider during assembly

Kabin ve taşıyıcı

Kabin tabanındaki gerçek taşıyıcı arayüzlerini rijit ve düz desteğe eşleştirin. Yükü ince panel, servis kapağı veya kablo girişlerinden taşımayın. Teslim kütlesi ve duman sınıfına uygun titreşim takozlarını cihaz ile destek arasına yerleştirin.

Cabinet and support

Match actual structural base interfaces to rigid, level support. Do not support through thin panels, access door or cable entries. Fit suitable vibration isolators between unit and support for the delivered mass and smoke class.

Kare kanal bağlantıları

Kabin giriş ve çıkış çerçevelerini karşı kare kanal/flanşlarla zorlamadan hizalayın. Yuvarlak iç çark halkasını dış kanal arayüzü saymayın. İki uçtaki kanalları ayrı taşıyın; kabin ve çark açıklığını burarak bozmayın.

Square duct connections

Align cabinet inlet/outlet frames with mating square ducts/flanges without force. Do not treat the internal circular impeller ring as the external duct interface. Support both ducts independently; do not distort cabinet or impeller clearance.

Servis paneli ve yalıtım

Yan panelin açılma/sökülme yolunu açık tutun. Kapak, kilit, conta, iç/dış cidar ve cam yünü yalıtımı hasarsız kalmalıdır. Kabine rastgele delik açmayın; yalıtımı kesmeyin veya sökmeyin. Servis bitiminde paneli güvenli kapatın.

Access panel and insulation

Retain the side-panel opening/removal path. Keep lid, latches, seals, inner/outer skins and glass-wool insulation intact. Do not drill arbitrary holes or cut/remove insulation. Securely close the panel after service.

Hava yolu ve son kontrol

Enerji ayrılmışken çark serbestliğini, gerçek açıklıkları ve hava yönünü doğrulayın. Artıkları çıkarın; gerekli kanalları ve açık uç koruyucularını tamamlamadan çalıştırmayın. PE/bonding sürekliliğini ve duman görevi aksesuar uygunluğunu kontrol edin.

Air path and final checks

With power isolated, verify impeller freedom, actual clearances and airflow direction. Remove debris; complete required ducts and open-end guards before running. Check PE/bonding continuity and smoke-duty accessory suitability.

10

Adım adım kutu gövde montajı

Box-casing installation sequence

Kutu gövde, ayak altı takozlar ve iki karşı uçtaki kare kanal bağlantıları.
Box casing, isolators beneath the feet and square ducts at both opposing ends.

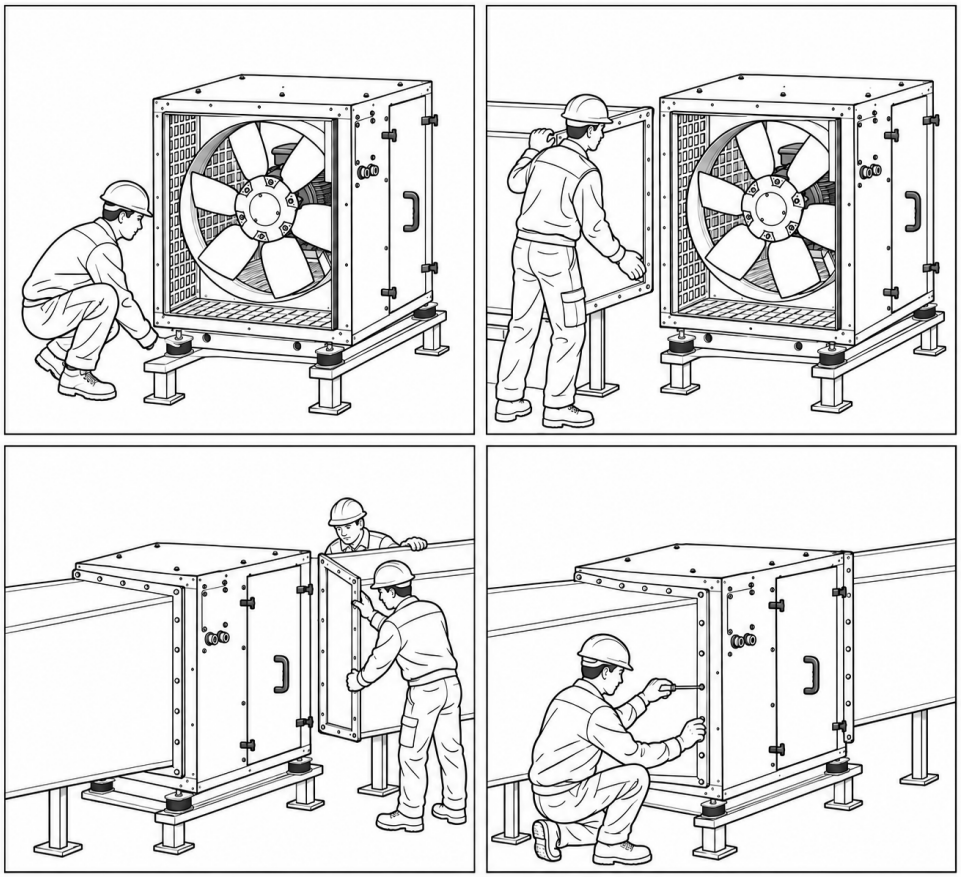

1 Ayak altlarına uygun titreşim takozlarını yerleştirin.
Fit suitable isolators beneath the fan feet.

2 Kare kanalı tam giriş çerçevesiyle hizalayın.
Align the square duct to the full inlet frame.

3 Karşı uçtaki ikinci kanalı da hizalayın.
Align the second duct at the opposite end.

4 İki kanalı sabitleyin; yan servis erişimini koruyun.
Secure both ducts; keep side-panel access clear.

⚠ **DİKKAT / CAUTION**

Ölçeksiz ve enerjisiz montaj sırası. Çizimdeki takoz/taşıyıcıların duman görevi uygunluğu ayrıca doğrulanır. Kanalları, koruyucuları ve yan paneli tamamlamadan çalıştırmayın.

Unscaled, unpowered assembly sequence. Verify illustrated isolators/supports for smoke duty separately. Complete ducts, guards and side panel before operation.

11

Ölçü çizimi ve arayüzler

Dimension drawing and interfaces

F300/F400 için ortak kabin ölçüleri; tüm uzunluklar mm.
Shared F300/F400 cabinet dimensions; all lengths in mm.

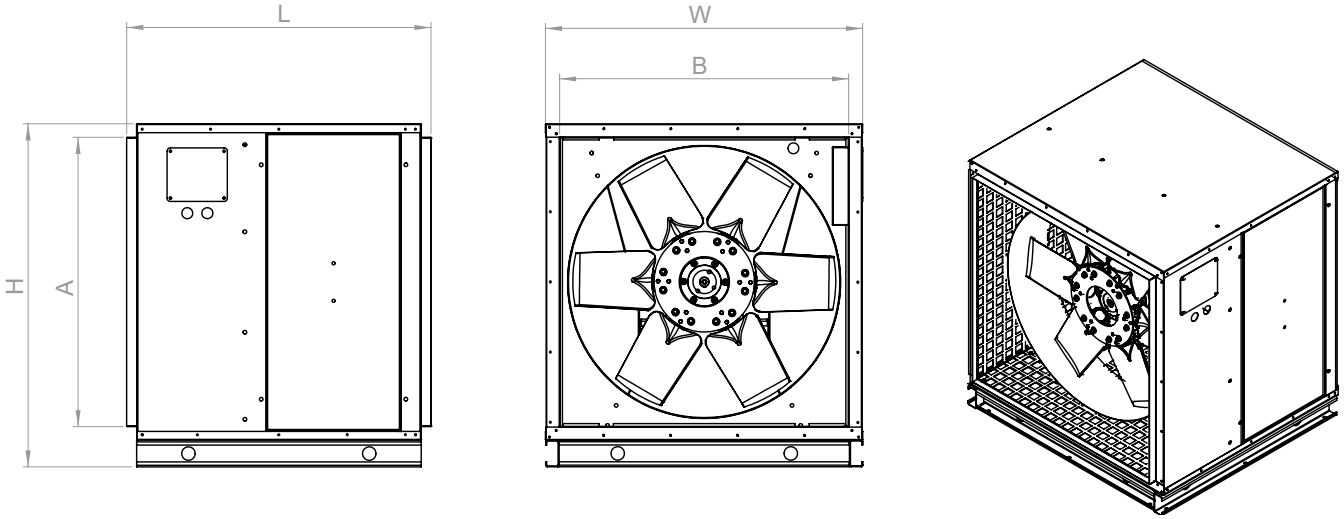

Kabin ve kanal arayüzü

A, B, H, L ve W değerlerini kendi çizimlerindeki yönlere göre okuyun. Modelin nominal fan çapını kare kanal/flanş ölçüsü saymayın. Gerçek dış çerçeve, flanş ve delikleri teslim üründe doğrulayın.

Erişim ve konfigürasyon

Aynı çapın konfigürasyonları kabin ölçülerini paylaşır; motor/kanat/duman sınıfı eşdeğerliği vermez. Yan servis paneline erişim bırakın. İzin verilen montaj yönünü ve destekleri teslim belgeleri/projeyle doğrulayın.

Cabinet and duct interface

Read A, B, H, L and W in the directions shown by their own outlines. Do not treat nominal fan diameter as the square duct/flange size. Verify actual external frames, flanges and holes on the supplied unit.

Access and configuration

Cabinet dimensions are shared by configurations at each diameter; motors/blades/smoke classes are not made equivalent. Retain access to the side service panel. Verify permitted orientation and supports from supplied documents/project.

11

Ölçü tablosu

Dimension table

10 çap / tüm uzunluklar mm / çizim 17. sayfada.
10 diameters / all lengths in mm / drawing on page 17.

Boyut / Size	A	B	H	L	W
400	490	490	640	592	568
450	490	490	640	592	568
500	536	536	686	592	620
560	624	624	775	745	707
630	694	694	845	745	777
710	774	774	925	910	857
800	865	865	1025	910	950
900	965	965	1125	1065	1050
1000	1069	1069	1250	1065	1150
1250	1319	1319	1500	1065	1400

Seçilen nominal fan çapının satırını kullanın. Kabin ve kanal ölçülerini teslim fanı/karşı çerçeveyle doğrulayın. Yan panelin açılması ve çark/motor servisi için erişim alanını projede koruyun.

Çizim ölçeksizdir; yeni ankraj, delik düzeni, tork, yük veya çalışma açıklığı türetilmez. Duman görevine uygun takoz/taşıyıcı ve aksesuarlar, teslim kütlesiyle birlikte ayrıca doğrulanır.

Use the row for the selected nominal fan diameter. Verify cabinet and duct dimensions against the supplied fan/mating frame. Preserve the access area for opening the side panel and servicing impeller/motor.

The drawing is not to scale; do not derive new anchors, hole patterns, torque, loads or running clearances. Verify smoke-duty isolators/supports and accessories separately with the delivered mass.

12

Elektrik bağlantı referansı

Electrical connection reference

400 V / üç faz / 50 Hz - Şema 19, yalnız tek devir referansı
400 V / three phase / 50 Hz - Diagram 19, single-speed reference only

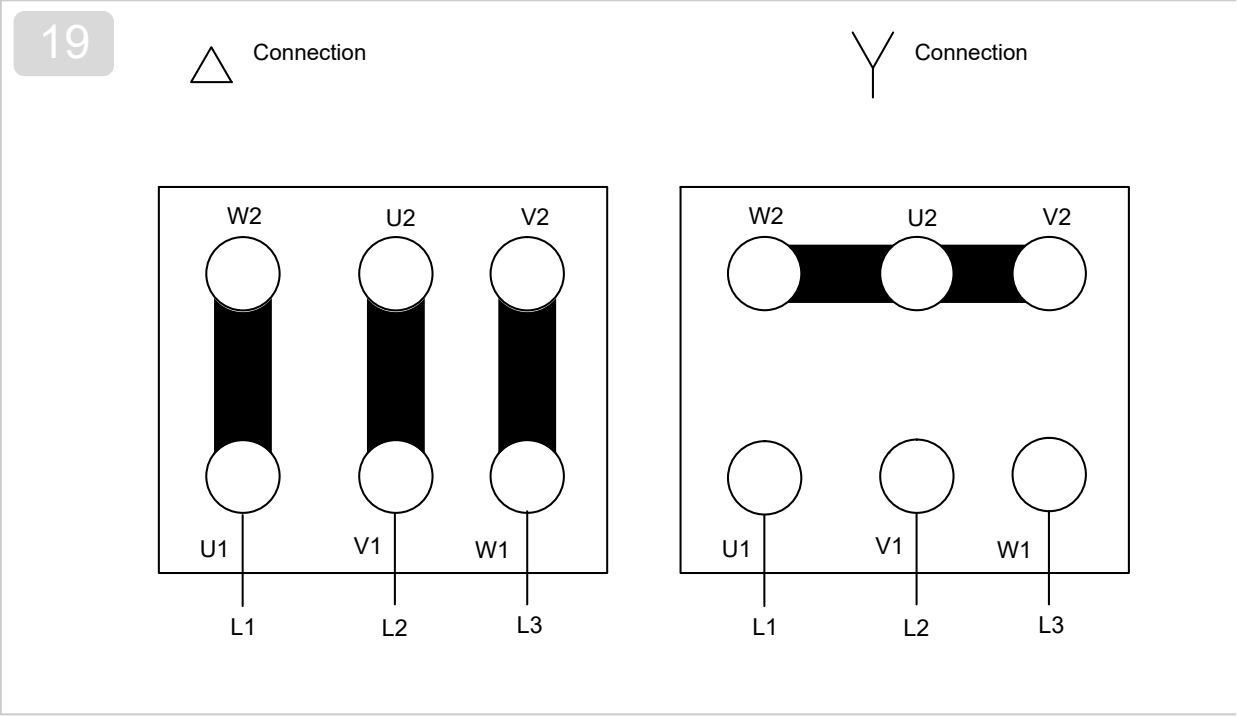

Δ: Üçgen / Y: Yıldız. Köprü düzenini gerçek motor etiketi ve teslim şeması belirler; yalnız 400 V değeri yeterli değildir. Bu çizim son duman kontrol devresini tanımlamaz.

Δ: Delta / Y: Star. Final bridges follow actual motor nameplate and supplied diagram; 400 V alone is insufficient. This drawing does not define the final smoke-control circuit.

2-4P ve 4-8P çift devirli motorlarda teslim motora ait şemayı talep edin. PE, koruma, kilitleme ve yangın kumandası ayrıca doğrulanır. Bu tek devirli referans çift devir köprüsü değildir.

For 2-4P and 4-8P two-speed motors, request the supplied motor-specific diagram. Verify PE, protection, interlocking and fire controls separately. This single-speed reference is not a two-speed bridge arrangement.

13

Motor koruması ve kontrol

Motor protection and control

Gerçek motor bilgileri

Bağlantıyı yetkili elektrikçi teslim motor şemasına göre yapar. Kablo, ayırıcı ve normal mod korumasını gerçek akım/güç, tesisat ve motor belgesine göre belirleyin. Seçim tablosundaki kW aralığını koruma ayarı kabul etmeyin.

Actual motor information

A qualified electrician connects according to the supplied motor diagram. Select cables, isolator and normal-mode protection from actual current/power, installation and motor documentation. A selection-table kW range is not a protection setting.

Tek ve çift devir

Çift devir sargı düzeni ve geçiş kilitlemeleri gerçek motora göre doğrulanır. Aynı anda uyumsuz hız devrelerini beslemeyin. Faz değişimi ve dönüş kontrolü güvenli ayırmayla yapılır; yangın çalışma yönü/hızı projede kayıtlı olmalıdır.

Single and two speed

Verify two-speed winding arrangement and transition interlocks for the actual motor. Do not energise incompatible speed circuits together. Phase changes and rotation checks require safe isolation; record fire-duty direction/speed in the project.

Normal ve yangın modu

Normal koruma ile yangın görevini ayrı doğrulayın. Varsa inverterin yangın kullanım izni/bypass düzeni teslim fan/motor belgeleriyle eşleşmelidir. Yetkisiz koruma köprülemesi, genel yıldız/üçgen kalkış veya frekans/hız sınırı varsayımı yapılmaz.

Normal and fire mode

Verify normal protection and fire duty separately. Any inverter fire-use permission/bypass arrangement must match supplied fan/motor documents. Do not make unauthorised protection bridges or assume generic star/delta starting or frequency/speed limits.

Bağlantının korunması

Kablo rakorları, kutu kapakları, PE ve gereken eşpotansiyel bağlantılar korunur. Güç ve uzak kumanda beslemelerini ayrı ayrı güvenli ayırın. Klemenslere mekanik gerilme yüklemeyin; kapağı kapatmadan deneme yapmayın.

Retaining the connection

Retain glands, box covers, PE and required equipotential connections. Safely isolate power and remote control supplies separately. Keep mechanical strain off terminals; close the box before a test.

14

İlk çalıştırma

Commissioning

Kimlik ve kabul

Tam konfigürasyon, kanat açısı, gerçek motor ve F300 veya F400 sınıfını teslim belgeleriyle eşleştirin. 31. sayfadaki kabul kaydı tamamlanmalı; destek, kanal, koruyucu ve kablo düzeni kontrol edilmiş olmalıdır.

Identity and acceptance

Match full configuration, blade angle, actual motor and F300 or F400 class to supplied documents. Complete acceptance on page 31; check supports, ducts, guards and cable arrangement.

Kontrollü soğuk deneme

Planlı test için tesis sorumlusunu bilgilendirin. Çark serbestliği ve dönüş/hava yönünü güvenli yöntemle kontrol edin. Olağan dışı sürtme, ses/titreşim veya akım varsa test sırasında durdurun, ayırın ve inceleyin.

Controlled cold test

Notify the facility responsible person before planned testing. Safely check free rotation and rotation/airflow direction. During the test, stop/isolate and investigate unusual rubbing, noise/vibration or current.

Duman kontrol fonksiyonu

Onaylı test planıyla alarm komutu, seçilen hız, damperler ve gerekli durum/arıza geri bildirimini doğrulayın. Çift devir seçeneklerini teslim düzenine göre ayrı kontrol edin. Rutin fonksiyon testi yangın sıcaklığında sınıflandırma deneyi değildir.

Smoke-control function

Use the approved test plan to verify alarm command, selected speed, dampers and required status/fault feedback. Check two-speed options separately as supplied. A routine functional test is not a fire-temperature classification test.

Ölçüm ve teslim

Gerilim, akım ve varsa gerçek sistem debisini ölçün; teslim motor/çalışma sınırlarıyla karşılaştırın. 29 ve 32. sayfalara kaydedin. Kullanıcıya otomatik başlama, planlı servis ayırması ve acil durum yönetimini açıklayın.

Measurement and handover

Measure voltage, current and any actual system airflow; compare with supplied motor/operating limits. Record on pages 29 and 32. Explain automatic starting, planned-service isolation and emergency management to the operator.

15

Normal kullanım

Normal usage

İzin verilen normal görev

Fan günlük havalandırmada kullanılacaksa gerçek motor/fanın buna uygunluğu ve normal sıcaklık/süre sınırları belgelerle doğrulanmalıdır. F300/F400 sınıfını günlük sürekli çalışma sıcaklığı saymayın.

Permitted normal duty

For daily ventilation, verify suitability of the actual fan/motor and normal temperature/duty limits from documents. Do not treat F300/F400 as a continuous daily operating-temperature rating.

Hazır durumda tutma

Giriş/çıkışı ve servis erişimini açık tutun. Duman kontrol komutunu devre dışı bırakmayın; kilitleme ve kumanda konumlarını yetkisiz değiştirmeyin. Hazır/arıza durumunu proje düzenine göre izleyin.

Maintaining readiness

Keep inlet/outlet and service access clear. Do not disable smoke-control commands or make unauthorised changes to interlocks/control positions. Monitor readiness/fault status under the project arrangement.

Normal modda arıza

Sürtme, olağan dışı ses/titreşim, yanık kokusu veya koruma açmasında planlı güvenli durdurma ve arıza bildirimini uygulayın. Korumayı tekrar tekrar sıfırlamayın. Duman sisteminin devre dışı kaldığını sorumlu kişiye bildirin.

Fault in normal mode

For rubbing, unusual noise/vibration, burning smell or protection trips in normal mode, follow safe stopping/fault reporting. Do not repeatedly reset protection. Notify the responsible person if smoke control becomes unavailable.

Ayar ve değişiklik

Kanat açısı, motor, çalışma yönü veya kontrol düzenini kullanıcı değiştirmez. Servis değişikliği teslim sınıfını ve onaylı senaryoyu korumalı; gerekiyorsa yeniden kabul/test yapılmalıdır.

Settings and changes

Operators must not change blade pitch, motor, direction or controls. Service changes must preserve supplied classification and the approved strategy, with re-acceptance/testing where required.

16

Acil çalışma ve olay sonrası

Emergency operation and after an event

Yangın sırasında

Fan, onaylı yangın senaryosu ve yetkili acil durum yönetimi altında çalışır. Operatör, normal mod arıza tablosunu kullanarak gerekli tahliyeyi kendiliğinden durdurmaz veya koruma köprülemez. Personel güvenliği ve tahliye talimatlarını izleyin.

During a fire

Operate under the approved fire strategy and authorised emergency management. Operators must not independently stop required extraction using the normal-mode fault table or bridge protection. Follow personnel safety and evacuation instructions.

Sıcak duman maruziyeti

Sıcak fan, kablo ve kanallara yaklaşmayın; otomatik/uzak kumanda başlatmasını dikkate alın. Güvenli müdahale ancak acil durum sorumlusunun alanı bırakması, soğuma ve güvenli ayırma doğrulaması sonrasında yapılır.

Hot-smoke exposure

Keep clear of hot fans, cables and ducts and account for automatic/remote starting. Intervene only after the emergency responsible person releases the area and cooling/safe isolation are confirmed.

Olay sonrası değerlendirme

Olayı ve bilinen maruziyeti 32. sayfaya kaydedin. Fan/motor, kablo, bağlantı ve aksesuarları Voltvent ile yetkin sorumlu değerlendirsin. Hasarlı veya sıcak duman görmüş sistemi normal kullanıma otomatik döndürmeyin; gereken değişim/onarım ve yazılı serbest bırakmayı tamamlayın.

Post-event assessment

Record the event and known exposure on page 32. Have Voltvent and a competent responsible person assess fan/motor, cables, joints and accessories. Do not automatically return a damaged or hot-smoke-exposed system to normal service; complete required replacement/repair and written release.

Sistem yeniden hazır olduğunda

Gereken işlemlerden sonra onaylı fonksiyon testini tekrarlayın; alarm, damper, seçilen hız ve geri bildirim sonuçlarını kaydedin. Sistem sorumlusuna teslim ederek hazır durumunu doğrulayın.

Restoring system readiness

After the required work, repeat the approved functional test and record alarm, damper, selected-speed and feedback results. Handover to the system responsible person and confirm readiness.

17

Arızalar ve çözüm yolları

Defects and fixing

Normal çalışma ve planlı test arızaları içindir; gerçek yangında 23. sayfayı ve yetkili acil durum düzenini izleyin. Müdahaleden önce güvenli ayırın.
For normal-operation and planned-test faults; during a real fire follow page 23 and authorised emergency procedures. Safely isolate before intervention.

Belirti / Symptom	Olası neden / Possible cause	Kontrol ve işlem / Check and action
Fan çalışmıyor Fan does not run	Besleme yok, koruma açmış, bağlantı veya motor arızası. No supply, tripped protection, connection or motor fault.	Ayırın; yetkili elektrikçi besleme ve devreyi kontrol etsin. Açmanın nedenini bulun. Isolate; qualified electrician to check supply/circuit and determine why protection tripped.
Yavaş dönme / uğultu Slow running / humming	Uyumsuz kontrol, hatalı bağlantı, motor koruması veya mekanik sorun. Incompatible control, incorrect wiring, motor protection or mechanical issue.	Çalışmayı durdurun. Şemayı, kontrol uyumunu ve motoru servise kontrol ettirin. Stop. Have service check the diagram, control compatibility and motor.
Aşırı ses / titreşim Excessive noise / vibration	Kir birikmesi, gevşek sabitleme, çarka temas veya balans sorunu. Dirt, loose fixing, impeller contact or imbalance.	Ayırıp temizliği ve bağlantıları kontrol edin. Balans ağırlıklarını çıkarmayın; sorunu servise aktarın. Isolate; check cleanliness/fixings. Do not remove balance weights; refer to service.
Düşük hava debisi Low airflow	Tıkalı kanal/filtre, kapalı damper, kaçak veya sistem direnci. Blocked duct/filter, closed damper, leakage or system resistance.	Enerji ayrılmışken hava yolunu kontrol edin. Ölçülen çalışma noktasını sistem seçimiyle karşılaştırın. Check air path while isolated. Compare measured duty with system selection.
Isınma / tekrar açma Overheating / repeated trip	Sınır dışı çalışma, soğutma engeli veya elektrik/motor sorunu. Operation outside limits, obstructed cooling or electrical/motor fault.	Durdurun ve ayırın. Etiket, çalışma akımı ve uygulamayı inceletin; korumayı köprülemeyin. Stop/isolate. Have ratings, current and application checked; do not bypass protection.

Kullanıcı fan kanadını düzeltmemeli, motoru açmamalı veya duman görevi parçalarını değiştirmemelidir. Arıza sürüyorsa servisle görüşün.

The operator must not straighten blades, open the motor or replace smoke-duty parts. Contact service if the fault remains.

18

Temizlik, bakım ve bertaraf

Cleaning, maintenance and disposal

Planlı ve güvenli bakım

Hizmet dışı kalmayı tesis sorumlusuyla koordine edin. Tüm beslemeleri ayırın, kilitleyin ve gerilimsizliği doğrulayın. Çark durmalı ve yüzeyler soğumalıdır. Uygun fırça/hafif nemli bez kullanın; motora/kutuya su püskürtmeyin. Duman kalıntılarına uygun koruma belirleyin.

Planned safe maintenance

Coordinate downtime with the facility responsible person. Isolate/lock all supplies and verify no voltage. Wait for stopped impeller and cooled surfaces. Use a suitable brush/lightly damp cloth; do not spray motor/box. Determine protection for smoke deposits.

Kontrol planı

Aralıkları teslim talimatı, tesis yükü ve duman kontrol bakım planına göre yazılı belirleyin. Çark, kabin/yalıtım, yan panel kilit/contaları, açıklıklar, ayak/takozlar, flanşlar, koruyucular, kablo/kutu ve PE sürekliliğini kontrol edin. Bulguları 30. sayfaya kaydedin. Sabit aralık veya tork varsaymayın.

Inspection plan

Set written intervals from supplied instructions, site duty and the smoke-control maintenance plan. Inspect impeller, cabinet/insulation, side-panel latches/seals, clearances, feet/isolators, flanges, guards, cable/box and PE continuity. Record on page 30. Do not assume a fixed interval or torque.

Fonksiyon ve değişen parçalar

Hazır bekleyen fan için planlı fonksiyon testini atlamayın. Kanat açısı, balans, motor ve sınıflandırmayı koruyun; rulman tipi doğrulanmadan yağlama yapmayın. Değişen parçaları kayıt altına alın ve onaylı sistem testini tamamlayın.

Function and replacement parts

Do not omit scheduled functional tests for a standby fan. Retain blade pitch, balance, motor and classification; do not lubricate without confirming bearing requirements. Record replaced parts and complete the approved system test.

Söküm ve bertaraf

Sökümden önce fanı destekleyin ve güvenli ayırın. Kirlenmiş parçaları tanımlayın; metal ve elektrikli bileşenleri uygun toplama/atık süreçlerine ayırın. Gerçek yangın maruziyetinde 23. sayfadaki değerlendirme tamamlanmadan tekrar hizmete vermeyin.

Removal and disposal

Support and safely isolate before removal. Identify contamination and separate metal/electrical components through suitable waste routes. After actual fire exposure, complete the page 23 assessment before returning to service.

19

Garanti ve servis

Warranty and service

Servise başvururken

Tam model, seri numarası, fatura/sipariş bilgisi, teslim ve devreye alma tarihini hazırlayın. Etiket fotoğrafı, montaj görünümü, arıza belirtisi, kontrol cihazı ve önceki bakım kayıtlarını ekleyin. Elektrik ölçümlerini yalnız yetkili kişinin kaydettiği biçimde paylaşın.

When requesting service

Provide the full model, serial number, invoice/order details, delivery and commissioning dates. Include nameplate and installation photographs, symptoms, controller details and maintenance history. Share electrical measurements only as recorded by a qualified person.

Ürünü göndermeden önce

Satıcı veya Voltvent servis kanalıyla başvuruyu açın; gönderim yöntemi ve gerekli kayıtları netleştirin. Ürünü temiz ve güvenli ambalajlayın. Kullanımda maruz kaldığı zararlı kirleticiler varsa bildirin.

Before returning the product

Open a case with the supplier or Voltvent service channel and confirm the return method and required records. Clean and securely pack the product. Disclose exposure to harmful contaminants where applicable.

Saklanacak belgeler

Fatura, garanti kartı, ürün etiketi bilgileri, elektrik şeması, devreye alma ve bakım kayıtlarını birlikte saklayın. Duman görevi onarımında Voltvent ve yetkin servisle ilerleyin; değişen parçaları ve sistemin yeniden kabulünü kaydedin.

Documents to retain

Keep the invoice, warranty card, nameplate details, wiring diagram, commissioning and maintenance records together. Coordinate smoke-duty repair with Voltvent and competent service; record replacement parts and system re-acceptance.

VOLTVENT

info@voltvent.com

voltvent.com

Model ve seri numarasını başvuruya ekleyin.
Include model and serial number in your enquiry.

20

Garanti şartları ve koşulları

Warranty terms and conditions

GARANTİ SÜRESİ: 24 AY / WARRANTY PERIOD: 24 MONTHS
Garanti kartını ve satın alma/teslim belgelerini birlikte saklayın.
Keep the warranty card with your purchase/delivery documents.

Kapsam ve süre

VLF-BS ürününün garanti süresi 24 aydır. Garanti başlangıç tarihi, satıcı tarafından garanti kartına satış/teslim belgeleriyle uyumlu olarak kaydedilir. Model ve seri numarası ürün etiketiyle aynı olmalıdır. Garanti kartını satın alma belgesiyle birlikte saklayın.

Coverage and duration

The warranty period for VLF-BS is 24 months. The seller records the warranty commencement date on the card consistently with the sales/delivery documents. The model and serial number must match the nameplate. Keep the card with proof of purchase.

İnceleme için gerekli bilgiler

Garanti başvurusu ürün kimliği, satın alma belgesi, arıza açıklaması ve mevcut kurulum/bakım kayıtlarıyla incelenir. Kullanım sınırlarına aykırı koşullar, hatalı elektrik bağlantısı veya yetkisiz değişiklik gibi bulgular değerlendirmeye alınır.

Information for assessment

A claim is assessed using product identification, proof of purchase, fault description and available installation/maintenance records. Conditions outside operating limits, incorrect electrical connection or unauthorised modification are relevant to the assessment.

Hizmet ve masraflar

İnceleme sonucu ve uygulanacak işlem servis kanalıyla bildirilir. Servise ürün göndermeden veya ücretli işleme başlamadan önce yöntemi ve kapsamı yazılı olarak netleştirin. Nakliye, sökme/takma, saha hizmeti ve sarf giderleri geçerli satış koşullarına göre değerlendirilir.

Service and costs

The service channel communicates the findings and proposed action. Confirm the method and scope in writing before returning a product or starting chargeable work. Transport, removal/refitting, site service and consumable costs are assessed under the applicable sales terms.

Haklar ve belge bütünlüğü

Geçerli mevzuattan doğan haklar saklıdır. Ürün etiketini, seri numarasını ve servis kayıtlarını okunur tutun. Garanti kartında sonradan yapılan düzeltmeleri yetkili satıcıya doğrulatın. Üründeki arızayı gecikmeden bildirin; güvenli olmayan ürünü kullanmaya devam etmeyin.

Rights and document integrity

Rights arising under applicable law are preserved. Keep the nameplate, serial number and service records legible. Have amendments to the warranty card verified by the authorised seller. Report faults promptly and do not continue to use an unsafe product.

21

Garanti kartı

Warranty card

Garanti süresi: 24 ay / Warranty period: 24 months
Satıcı tarafından satış/teslim belgesine göre doldurulur. / To be completed by the seller from the sales/delivery record.

Ürün / Model

Seri numarası / Serial number

Fatura no. ve tarihi / Invoice number and date

Teslim tarihi / Delivery date

Garanti başlangıç tarihi / Warranty commencement date

Alıcı / Purchaser

Kurulum adresi / Installation address

Satıcı / Supplier

Yetkili satıcı kaşe / imza / tarih

Authorised seller stamp / signature / date

Bu kart fatura ve geçerli garanti koşullarıyla birlikte saklanır.
Keep this card with the invoice and applicable warranty terms.

22

Devreye alma kaydı

Commissioning record

Model / Seri no. / Model and serial no.

Proje ve yer / Project and location

Yetkili personel ve tarih / Competent person and date

KONTROL LİSTESİ / CHECKLIST

- ☐ **Besleme ve etiket eşleşiyor**
  Supply matches nameplate
- ☐ **Topraklama ve koruma kontrol edildi**
  Earthing and protection checked
- ☐ **Montaj, kanal destekleri ve koruyucular güvenli**
  Mounting, duct supports and guards secure
- ☐ **Çark serbest; hava yolu temiz**
  Impeller free; air path clear
- ☐ **Şema teslim edilen ürünle eşleşiyor**
  Diagram matches the delivered unit
- ☐ **Hava yönü, ses ve titreşim kontrol edildi**
  Airflow, noise and vibration checked

Ölçülen gerilim (V), akım (A), varsa debi (m^3/h) / Measured voltage, current and airflow

Notlar, sonuç ve imza / Notes, result and signature

23

Bakım ve servis kaydı

Maintenance and service record

Model ve seri numarası / Model and serial number

KAYIT / ENTRY 01

Tarih, çalışma saati ve personel / Date, operating hours and person

Kontrol, temizlik, bulgu ve işlem / Inspection, cleaning, findings and action

Sonraki kontrol tarihi ve imza / Next inspection date and signature

KAYIT / ENTRY 02

Tarih, çalışma saati ve personel / Date, operating hours and person

Kontrol, temizlik, bulgu ve işlem / Inspection, cleaning, findings and action

Sonraki kontrol tarihi ve imza / Next inspection date and signature

Her bakımda güvenli ayırma, temizlik, sabitlemeler, kablo/kutu, koruyucular ve deneme sonucu kaydedilir. Ek kayıtlar aynı model ve seri numarasıyla ayrı sayfada tutulabilir.

For each visit, record safe isolation, cleaning, fixings, cable/box, guards and the test result. Continue on additional sheets carrying the same model and serial number.

24

Duman tahliye kabul kaydı

Smoke-control acceptance record

Yetkin sorumlu kişi teslim belgeleri ve onaylı senaryoya göre doldurur; bu kayıt sınıflandırma belgesi değildir.
The competent responsible person completes from supplied documents and approved strategy; this record is not a classification certificate.

Tam model / Seri / Kanat açısı / Full model, serial and blade angle

F300 veya F400 / Belge no. / F300 or F400 and document numbers

Motor anması / Kutup / Şema / Motor ratings, poles and diagram

Yön, destek, aksesuar, kablo uygunluğu / Orientation, support, accessory and cable suitability

Yangın komutu, hız, damper ve geri bildirim / Fire command, speed, damper and feedback

Yetkin sorumlu / Tarih / İmza / Competent person, date and signature

⚠ **DİKKAT / CAUTION**

Kimlik, sınıf, normal işletme sınırları ve gerekli duman kontrol belgeleri doğrulanmadan sistemi hazır kabul etmeyin. Kanıtları bu kayıtla saklayın.

Do not accept system readiness until identity, class, normal operating limits and required smoke-control documents are verified. Retain supporting evidence with this record.

25

Fonksiyon testi ve olay kaydı

Functional test and event record

Planlı fonksiyon testi ile gerçek olayı açıkça ayırın. Ek kayıtları aynı fan kimliğiyle saklayın.
Clearly distinguish a planned functional test from a real event. Keep additional records with the same fan identity.

Model / Seri / Konum / Model, serial and location

Planlı test veya gerçek olay / Tarih / Planned test or real event and date

Komut, seçilen hız ve senaryo / Command, selected speed and strategy

Fan, damper, durum ve arıza tepkileri / Fan, damper, status and fault responses

Bulgular, maruziyet ve gereken işlem / Findings, exposure and required action

Yeniden hizmet izni / Sorumlu / Tarih / Return-to-service release, responsible person and date

⚠ **DİKKAT / CAUTION**

Bu kayıt sıcaklık sınıfını kanıtlamaz. Gerçek sıcak duman olayı sonrası hasar değerlendirmesi ve gereken yazılı serbest bırakma yapılmadan normal kullanıma dönmeyin.

This record does not prove temperature classification. After an actual hot-smoke event, complete damage assessment and required written release before normal service.

VOLTVENT®
VENTILATION SYSTEMS

VLF-BS

Kurulum, kullanım ve bakım

Installation, operation and maintenance

Kılavuzu ürünün yakınında saklayın.
Kurulum ve servis kayıtlarını birlikte tutun.

Keep this manual near the equipment.
Retain installation and service records with it.

VOLTVENT VENTILATION SYSTEMS

info@voltvent.com

voltvent.com

VV-IOM-VLF-BS-TR-EN / V1 / 04.11.2026