VOLTVENT®
VENTILATION SYSTEMS

VCAF

AXIAL INLINE DUCT FANS

Kullanım kılavuzu
User manual

Kurulum, kullanım ve bakım
Installation, operation and maintenance



VCAF 200 / 250 / 300 / 350

TR / EN

VV-IOM-VCAF-TR-EN | V1 | 03.11.2026

00

İçindekiler

Contents

Güvenlik uyarıları	Safety warnings	**03**
Uyarı işaretleri ve semboller	Warning signs and symbols	**04**
Ürün tanımı ve teknik bilgiler	Product and technical data	**05**
Teslim alma, taşıma ve depolama	Receipt, handling and storage	**06**
Montajda dikkat edilecek hususlar	Matters to consider during assembly	**07**
Montaj şekli	Mounting arrangement	**08**
Ölçüler ve montaj arayüzleri	Dimensions and mounting interfaces	**09**
Elektrik bağlantı şeması	Electrical connection diagram	**10**
İlk çalıştırma	Commissioning	**11**
Kullanım	Usage	**12**
Arızalar ve çözüm yolları	Defects and fixing	**13**
Temizlik, bakım ve bertaraf	Cleaning, maintenance and disposal	**14**
Garanti ve servis	Warranty and service	**15**
Garanti şartları ve koşulları	Warranty terms and conditions	**16**
Garanti kartı	Warranty card	**17**
Devreye alma kaydı	Commissioning record	**18**
Bakım ve servis kaydı	Maintenance and service record	**19**

DİKKAT / CAUTION

Bu kılavuz VCAF 200, 250, 300 ve 350 için kurulum, kullanım ve bakım bilgilerini içerir. Ürün etiketi ve teslim edilen motor şemasıyla birlikte okuyun; bilgilerin uyuşmadığı durumda montajı durdurup Voltvent ile görüşün.

This manual covers installation, operation and maintenance of VCAF 200, 250, 300 and 350. Read it with the nameplate and the supplied motor diagram. Stop installation and contact Voltvent if the information does not agree.

01

Güvenlik uyarıları

Safety warnings

Yetkili personel

Montaj, elektrik bağlantısı, devreye alma ve bakım yalnız işe uygun yetkinliğe sahip personel tarafından yapılmalıdır. Kullanıcılar durdurma ve acil durum düzenini bilmelidir. Çocukların ve yetkisiz kişilerin fana erişmesini önleyin.

Enerjiyi güvenli ayırın

İşlemden önce fanı durdurun; ana beslemeyi ve varsa ayrı kumanda beslemelerini ayırın. Yeniden enerjilenmeyi kilitleyip etiketleyin. Yetkili elektrikçi gerilim olmadığını doğrulamalıdır. Çarkın tamamen durmasını bekleyin; hava akımı çarkı döndürebilir.

Hareketli ve sıcak parçalar

Fan çalışırken girişe, çıkışa veya çarka el ya da alet sokmayın. Koruyucular ve kapaklar takılı olmadan çalıştırmayın. Motor ve gövdenin soğumasını bekleyin. Kondansatörde depolanmış enerji bulunabilir; elektrik servis işlemlerini uzmana bırakın.

Kişisel korunma

Sac kenarları için uygun eldiven, taşıma sırasında koruyucu ayakkabı kullanın. İşin riskine göre göz, işitme ve solunum koruması belirleyin. Bol giysi, takı ve açıkta saçları hareketli parçalardan uzak tutun.

Competent personnel

Installation, electrical connection, commissioning and maintenance must be carried out by personnel competent for the task. Operators must know how to stop the system and respond to an emergency. Prevent access by children and unauthorised persons.

Isolate safely

Before work, stop the fan and isolate the mains and any separate control supplies. Lock and tag against reconnection. A qualified electrician must verify the absence of voltage. Wait until the impeller stops completely; airflow may cause it to rotate.

Moving and hot parts

Do not insert hands or tools into the inlet, outlet or impeller while running. Do not operate with guards or covers removed. Allow the motor and casing to cool. A capacitor may retain stored energy; electrical servicing is for qualified personnel.

Personal protection

Use suitable gloves for sheet metal edges and safety footwear during handling. Determine eye, hearing and respiratory protection from the task risk assessment. Keep loose clothing, jewellery and unsecured hair away from moving parts.

02

İşaretler ve semboller

Warning signs and symbols

Siyah-beyaz baskı için şekil + açıklama birlikte kullanılır. İşaretin anlamı yalnız renge bağlı değildir.
Each symbol is accompanied by text for monochrome printing; meaning does not depend on colour.



Genel tehlike

General warning

İlgili güvenlik metnini okuyun. / Read the associated safety instruction.



Elektrik tehlikesi

Electric shock

Gerilimsizliği doğrulayın. / Verify absence of voltage.



Dönen parçalar

Rotating parts

Çarkın durmasını bekleyin. / Wait for the impeller to stop.



Sıcak yüzey

Hot surface

Soğumadan dokunmayın. / Allow surfaces to cool.



Kılavuzu okuyun

Read the manual

İşe başlamadan okuyun. / Read before starting work.



Kilitleyin ve ayırın

Isolate and lock

Yeniden başlamayı önleyin. / Prevent unexpected restart.



Koruyucu eldiven

Protective gloves

Sac kenarlarına dikkat edin. / Beware of sheet metal edges.



Koruyucu ayakkabı

Safety footwear

Taşıma ve montajda kullanın. / Wear during handling and installation.



Göz koruması

Eye protection

Temizlik riskine göre kullanın. / Use where the cleaning task requires it.



Elinizi sokmayın

Do not reach inside

Dönen parçalara erişmeyin. / Keep clear of rotating parts.



Su püskürtmeyin

Do not spray water

Motoru ve elektriği kuru tutun. / Keep motor and electrics dry.



Koruyucu toprak

Protective earth

PE bağlantısını koruyun. / Maintain the PE connection.

03

Ürün ve teknik bilgiler

Product and technical data



VCAF
Yuvarlak kanal tipi aksiyal fan.
Dıştan rotorlu AC motor, sac kanatlar, koruyucu tel ızgara ve toz boyalı silindirik çelik gövde.

VCAF
Axial inline duct fan with an external rotor AC motor, sheet-steel blades, protective wire guard and powder-coated cylindrical steel casing.

Model	Kanal / Duct mm	Debi* / Airflow* m^3/h	Güç / Input W	Akım / Current A	Devir / Speed rpm	Kütle / Mass kg
VCAF 200	200	682	63	0.28	2750	2.7
VCAF 250	250	1485	100	0.5	2700	3.6
VCAF 300	300	2020	140	0.6	2600	4.6
VCAF 350	350	3110	200	0.9	2050	5.6

* Debi, performans eğrisi aralığının üst sınırıdır; seçilmiş çalışma noktası değildir. Diğer nominal değerler referans değerlerdir; gerçek güç, akım ve devir çalışma noktasına bağlıdır.

* Airflow is the upper limit of the performance-curve range, not a selected duty point. Other nominal ratings are reference values; actual power, current and speed depend on the operating point.

Çalışma sınırları

Besleme: 1~230 V / 50 Hz.
Motor koruması: IP44. Yalıtım: B sınıfı.
Çalışma aralığı: -20 ile +40 °C.
Taşınan havanın en yüksek sıcaklığı: 40 °C.

Operating limits

Supply: 1~230 V / 50 Hz.
Motor protection: IP44. Insulation: Class B.
Operating range: -20 to +40 °C.
Maximum transported-air temperature: 40 °C.

⚠ DİKKAT / CAUTION

Ürün etiketini doğrulayın. IP44 doğrudan su püskürtme izni değildir. Bu standart seri Ex-proof veya yangın/duman tahliye sınıfı taşımaz.

Verify the unit nameplate. IP44 does not permit direct water spraying. This standard series does not carry an Ex-proof or fire/smoke extraction classification.

04

Teslim alma ve depolama

Receipt, handling, transport and storage

Teslim alma

Ambalajı, gövdeyi, çarkı, kabloyu ve bağlantı kutusunu gözle kontrol edin. Hasar ve eksikleri fotoğrafla kaydedip satıcıya bildirin. Etiketteki tam model ve seri numarasını siparişle karşılaştırın. Hasarlı fanı kurmayın veya çalıştırmayın.

Receipt

Inspect the packaging, casing, impeller, cable and terminal box. Photograph and report damage or missing items to the supplier. Compare the full model and serial number with the order. Do not install or run a damaged fan.

Güvenli taşıma

Ürünü mümkün olduğunca özgün ambalajında ve sabitlenmiş taşıyın. Kablo, bağlantı kutusu, çark veya koruyucu ızgaradan tutarak kaldırmayın. Kütleye uygun taşıma ekipmanı ve ürün için belirtilen taşıma noktalarını kullanın.

Safe handling

Use the original packaging where possible and secure the product during transport. Do not lift by the cable, terminal box, impeller or guard. Use handling equipment suitable for the mass and the lifting points specified for the product.

Depolama

Temiz, kuru, darbeye ve yetkisiz erişime karşı korunan bir yerde saklayın. Yoğuşma, kimyasal madde ve inşaat tozundan koruyun. Üzerine yük koymayın. Uzun depolama sonrasında ilk çalıştırmadan önce durum kontrolünü tekrarlayın.

Storage

Store in a clean, dry place protected against impact and unauthorised access. Protect against condensation, chemicals and construction dust. Do not stack loads on the unit. Repeat the condition inspection before commissioning after extended storage.

Sevk öncesi kayıt

Ambalaj, adet, model, seri numarası ve teslim tarihini kaydedin. Sökülen veya servis için gönderilen fanı güvenli ambalajlayın; gerekiyorsa kirletici maddeler için temizleme ve bilgilendirme yapın.

Transport record

Record packaging condition, quantity, model, serial number and delivery date. Securely pack a removed fan for service or return; clean and disclose contaminants where necessary.

05

Montajda dikkat edilecek hususlar

Matters to consider during assembly

Yer ve erişim

Fan, seçilen kullanım ortamına uygun olmalıdır. Servis kapağına, elektrik kutusuna ve sökme güzergâhına erişim bırakın. Gövdenin ve motorun çevresini kapatıp soğutmayı engellemeyin. Dış ortam kullanımı ayrıca doğrulanmalıdır.

Location and access

The fan must be suitable for the selected environment. Keep the terminal box and removal route accessible. Do not obstruct motor or casing cooling. Suitability for outdoor installation must be confirmed separately.

Taşıyıcı ve bağlantılar

Silindirik gövdeyi ürüne uygun, doğrulanmış taşıyıcı arayüzüyle güvenli biçimde destekleyin. Kanalları bağımsız taşıyın. Gövdeyi sıkıştırıp çark boşluğunu bozmayın. Delik, ayak veya ankraj düzeni varsaymayın; esnek bağlantı taşıyıcı değildir.

Support and connections

Securely support the cylindrical casing through a verified interface suitable for the unit. Support ducts independently. Do not compress the casing or reduce impeller clearance. Do not assume fixing holes, feet or anchor arrangements; a flexible connector is not a support.

Kanal ve hava yolu

Hava yönünü ürün üzerindeki okla eşleştirin. Kanal ağızlarını zorlamadan hizalayın; bağlantılar çarkın dönüşünü veya gövdeyi bozmamalıdır. Giriş ve çıkışta tıkanma bırakmayın. Düz kanal uzunlukları proje ve seçilen ürüne göre belirlenir.

Duct and air path

Match the airflow direction to the arrow on the unit. Align duct ends without force; connections must not distort the casing or impede the impeller. Keep inlet and outlet clear. Straight duct lengths are determined for the project and selected product.

Koruyucular ve son kontrol

Erişilebilir giriş/çıkışlarda uygun koruyucu kullanın. Montaj atıklarını ve aletleri çıkarın. Enerji güvenli biçimde ayrılmışken çarkın serbest döndüğünü kontrol edin; koruyucuları tekrar takmadan deneme yapmayın.

Guards and final checks

Fit suitable guards wherever the inlet or outlet is accessible. Remove tools and installation debris. With energy safely isolated, check that the impeller turns freely; refit guards before a test run.

06

Adım adım montaj

Step-by-step installation

Ölçeksiz bağlantı sırası. Fan ile iki kanal aynı eksende olmalıdır.
Illustrative connection sequence, not to scale. The fan and both ducts must be coaxial.

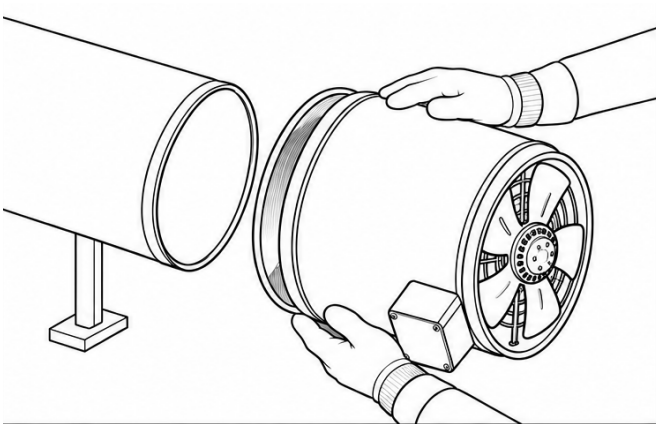

1 Fan gövdesini kanal ağzıyla hizalayın.

Align the complete fan casing with the duct end.

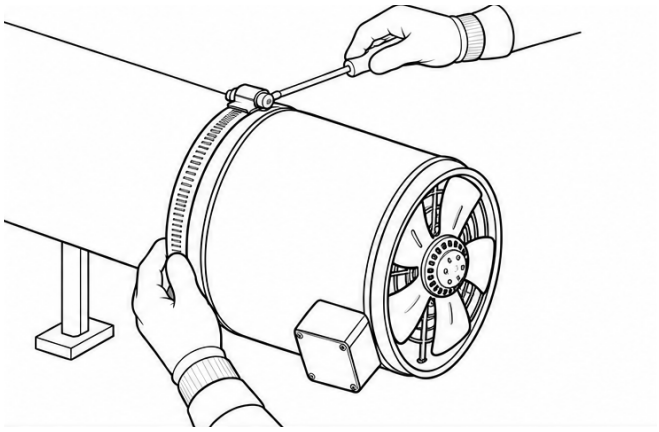

2 Uygun dış bağlantıyı sabitleyin.

Secure the compatible external coupling.

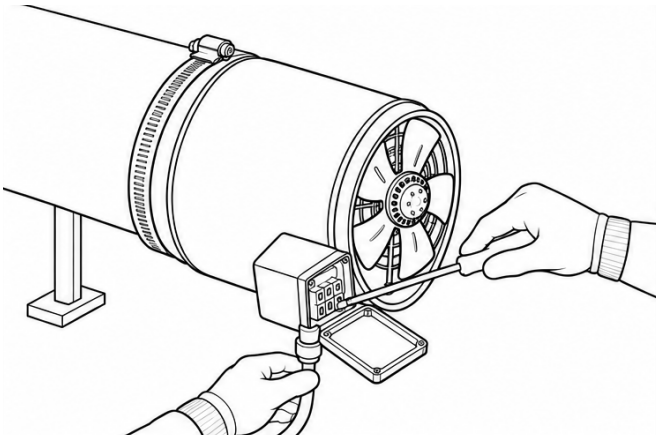

3 Enerji ayrılmışken elektrik bağlantısını yapın.

Complete electrical wiring with the supply isolated.

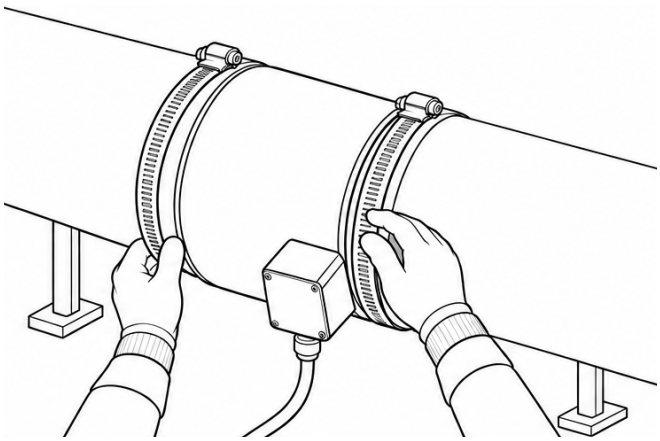

4 İkinci kanalı bağlayın; destek ve erişimi kontrol edin.

Connect the second duct; check support and access.

DİKKAT / CAUTION

Çizim bağlantı sırasını gösterir; gövde ve kanallar için taşıyıcı ve bağlantı elemanları projede doğrulanır. Elektrik kutusunu servis için erişilebilir bırakın.

The drawing illustrates connection order; verify casing/duct supports and connections for the project. Keep the external terminal box accessible for service.

07

Ölçüler ve montaj arayüzleri

Dimensions and mounting interfaces

Gerçek ölçüleri kullanın: VCAF 350 nominal kanal ölçüsü 350 mm, gerçek gövde çapı ØA = 355 mm.
Use actual dimensions: VCAF 350 has nominal duct size 350 mm and actual casing diameter ØA = 355 mm.

FAMILY DRAWING

All dimensions in mm

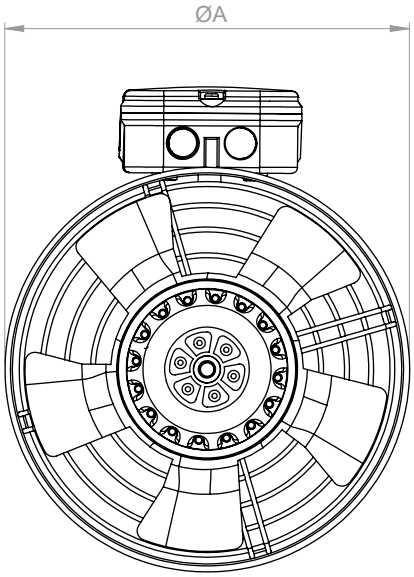

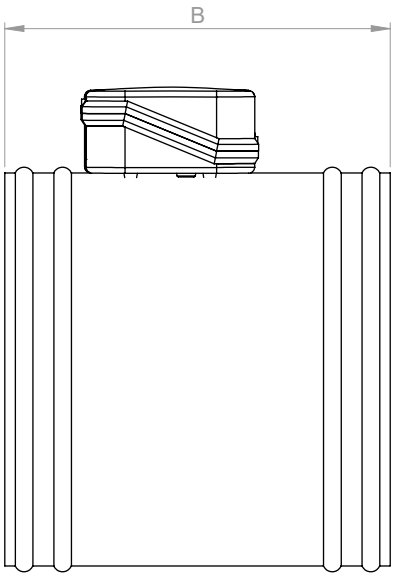

Model	Nominal duct size / mm	Ø A / mm	B / mm
VCAF 200	200	200	200
VCAF 250	250	250	250
VCAF 300	300	300	250
VCAF 350	350	355	250

INSTALLATION

Support the casing securely. Allow access to the terminal box, impeller and guard for inspection and maintenance. Dimension A is the actual casing diameter; VCAF 350 uses A = 355 mm.

Ölçüler mm cinsindedir. Bağlantı ve taşıyıcı arayüzünü teslim edilen üründe kontrol edin.

Dimensions are in mm. Check connection and support interfaces on the delivered unit.

08

Elektrik bağlantı şeması

Electrical connection diagram

VCAF / 1~230 V / 50 Hz

Bağlantıyı yalnız yetkili elektrikçi yapmalıdır. / Connection by a qualified electrician only.

1

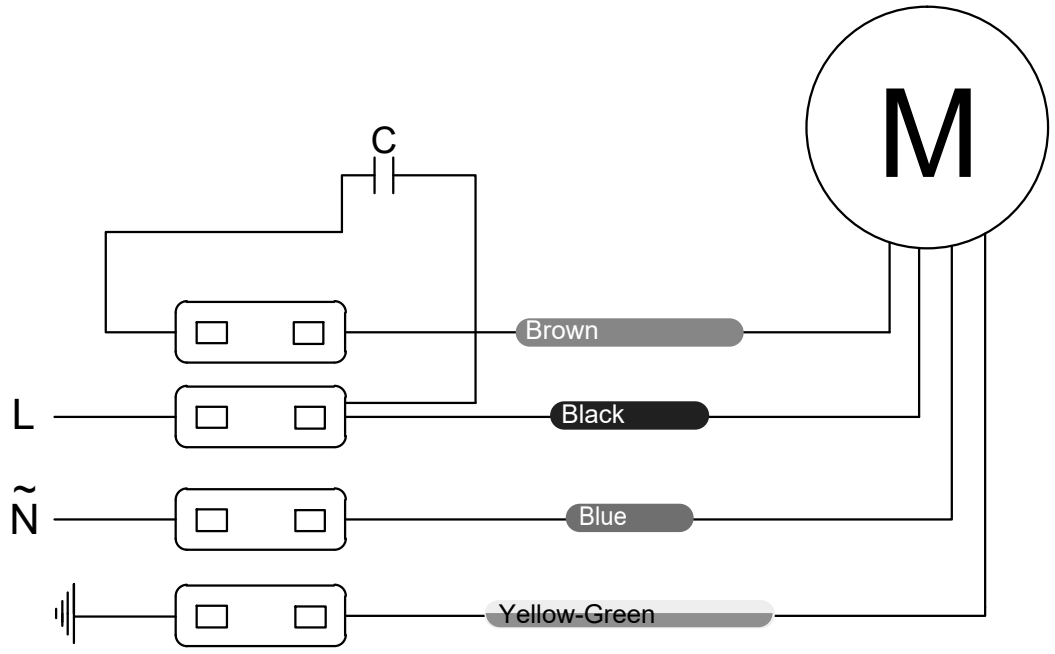

L: Faz / **N:** Nötr / **C:** Daimi kondansatör
Brown: Kahverengi / Black: Siyah
Blue: Mavi / Yellow-Green: Sarı-Yeşil
Kondansatör: VCAF 200: 2 µF; 250: 4 µF;
300: 5 µF; 350: 5 µF.

L: Live / **N:** Neutral / **C:** Run capacitor
Brown / Black / Blue / Yellow-Green:
Conductor identification in the diagram.
Capacitor: VCAF 200: 2 µF; 250: 4 µF;
300: 5 µF; 350: 5 µF.

DİKKAT / CAUTION

Tüm beslemeleri ayırıp gerilimsizliği doğrulayın. Şemayı teslim edilen motor/kutu ile eşleştirin; uyuşmazlıkta bağlamayın. PE bağlantısını yapın. Yalnız kablo rengine güvenmeyin. Kondansatör, koruma ve kablo kesitini ürün etiketine göre seçin.

Isolate all supplies and verify absence of voltage. Match the diagram to the delivered motor/unit; do not connect if they differ. Connect PE. Do not rely on wire colour alone. Select capacitor, protection and cable size to the unit ratings.

09

İlk çalıştırma

Commissioning

Başlatmadan önce

Model, besleme gerilimi ve frekansını doğrulayın. Koruyucu toprak, koruma cihazları, ayırıcı, kablo girişleri ve kutu kapağı kontrol edilmiş olmalıdır. Gövde taşıyıcısı ve kanal destekleri güvenli; hava yolu temiz olmalıdır.

Before starting

Verify the model, supply voltage and frequency. Check protective earth, protective devices, isolator, cable entries and terminal box cover. Casing support and duct supports must be secure and the air path clear.

Kontrollü deneme

Alandaki kişileri uyarın. Koruyucular takılıyken kısa ve kontrollü çalıştırma yapın. Hava yönünü güvenli yöntemle kontrol edin. Sürtme, vuruntu, olağan dışı ses veya belirgin titreşim varsa durdurun ve enerjiyi ayırın.

Controlled test

Warn people in the area. With guards installed, perform a short controlled test. Check airflow direction by a safe method. Stop and isolate if rubbing, impact, abnormal noise or significant vibration occurs.

Ölçüm ve kayıt

Besleme gerilimi ve çalışma akımını ölçüp ürün etiketi/izin verilen sınırlarla karşılaştırın. Kontrol cihazı varsa yalnız onaylı hız aralığını kullanın. Kurulu sistem debisi ile katalog eğrisi üst sınırını aynı değer gibi kaydetmeyin.

Measurement and record

Measure supply voltage and operating current and compare with the unit nameplate/permitted limits. If a controller is fitted, use only the approved speed range. Do not record the catalogue curve endpoint as the measured installed airflow.

Teslim ve bilgilendirme

18. sayfadaki kaydı doldurun. Kullanıcıya durdurma/ayırma yöntemi, bakım erişimi ve arıza bildirimini gösterin. Bu kılavuz, ürünle verilen bağlantı şeması ve kayıtlar birlikte saklanmalıdır.

Handover

Complete the record on page 18. Show the operator how to stop/isolate, access for maintenance and report a fault. Keep this manual with the supplied wiring diagram and records.

10

Kullanım

Usage

Normal çalışma

Fanı yalnız seçildiği havalandırma sistemi ve doğrulanmış çalışma koşullarında kullanın. Giriş/çıkış açıklıklarını kapatmayın. Çalışma sırasında koruyucu, kapak veya kanal bağlantısını sökmeyin. Ürün etiketleri okunur kalmalıdır.

Normal operation

Use the fan only for the ventilation system and operating conditions for which it was selected. Do not obstruct inlet or outlet openings. Do not remove guards, covers or duct connections while running. Keep product labels legible.

Hız kontrolü

İsteğe bağlı gerilim regülatörüyle hız kontrolü yalnız seçilen motorla uyum doğrulanarak uygulanır. Alt/üst çalışma sınırlarını doğrulayın. EC/0-10 V bağlantısını veya uygunsuz frekans sürücüsünü doğrudan uygulamayın. Isınma, uğultu veya kararsızlıkta durdurun.

Speed control

Optional voltage-regulator speed control requires compatibility with the selected motor. Verify operating limits. Do not directly apply EC/0-10 V wiring or an unsuitable frequency drive. Stop if overheating, humming or instability occurs.

Olağan dışı durum

Yanık kokusu, duman, aşırı ısınma, elektriksel açma veya sürtme durumunda fanı güvenli şekilde durdurup ayırın. Koruma cihazını tekrar tekrar sıfırlamayın. Sebep giderilmeden yeniden başlatmayın.

Abnormal conditions

Stop and safely isolate if there is a burning smell, smoke, overheating, protective-device tripping or rubbing. Do not repeatedly reset a protective device. Do not restart until the cause has been corrected.

Özel uygulamalar

Bu standart VCAF kılavuzu Ex-proof veya yangın/duman tahliye uygunluğu vermez. Patlayıcı, yanıcı, aşındırıcı, yağlı veya yoğun parçacıklı hava için uygunluğu ayrıca doğrulayın. Yanmalı cihazlarla aynı alandaki sistemlerde geri gaz akışını proje kapsamında değerlendirin.

Special applications

This standard VCAF manual does not establish Ex-proof or fire/smoke extraction suitability. Separately confirm suitability for explosive, flammable, corrosive, greasy or heavily contaminated air. Assess combustion-gas backflow where systems share space with fuel-burning appliances.

11

Arızalar ve çözüm yolları

Defects and fixing

Müdahaleden önce enerjiyi ayırın. Elektrik ölçümü ve parça değişimi yetkili servis personelinin işidir.
Isolate before intervention. Electrical testing and component replacement are for qualified service personnel.

Belirti / Symptom	Olası neden / Possible cause	Kontrol ve işlem / Check and action
Fan çalışmıyor Fan does not run	Besleme yok, koruma açmış, bağlantı veya motor arızası. No supply, tripped protection, connection or motor fault.	Ayırın; yetkili elektrikçi besleme ve devreyi kontrol etsin. Açmanın nedenini bulun. Isolate; qualified electrician to check supply/circuit and determine why protection tripped.
Yavaş dönme / uğultu Slow running / humming	Uyumsuz kontrol, hatalı bağlantı, kondansatör veya mekanik sorun. Incompatible control, incorrect wiring, capacitor or mechanical issue.	Çalışmayı durdurun. Şemayı, kontrol uyumunu ve motoru servise kontrol ettirin. Stop. Have service check the diagram, control compatibility and motor.
Aşırı ses / titreşim Excessive noise / vibration	Kir birikmesi, gevşek sabitleme, çarka temas veya balans sorunu. Dirt, loose fixing, impeller contact or imbalance.	Ayırıp temizliği ve bağlantıları kontrol edin. Balans ağırlıklarını çıkarmayın; sorunu servise aktarın. Isolate; check cleanliness/fixings. Do not remove balance weights; refer to service.
Düşük hava debisi Low airflow	Tıkalı kanal/filtre, kapalı damper, kaçak veya sistem direnci. Blocked duct/filter, closed damper, leakage or system resistance.	Enerji ayrılmışken hava yolunu kontrol edin. Ölçülen çalışma noktasını sistem seçimiyle karşılaştırın. Check air path while isolated. Compare measured duty with system selection.
Isınma / tekrar açma Overheating / repeated trip	Sınır dışı çalışma, soğutma engeli veya elektrik/motor sorunu. Operation outside limits, obstructed cooling or electrical/motor fault.	Durdurun ve ayırın. Etiket, çalışma akımı ve uygulamayı inceletin; korumayı köprülemeyin. Stop/isolate. Have ratings, current and application checked; do not bypass protection.

Kullanıcı fan kanadını düzeltmemeli, motoru açmamalı veya kondansatör değiştirmemelidir. Arıza sürüyorsa servisle görüşün.

The operator must not straighten blades, open the motor or replace a capacitor. Contact service if the fault remains.

12

Temizlik, bakım ve bertaraf

Cleaning, maintenance and disposal

Güvenli temizlik

Durdurun, tüm beslemeleri ayırıp yeniden başlamaya karşı kilitleyin. Çarkın durmasını ve yüzeylerin soğumasını bekleyin. Birikmiş kiri yumuşak fırça ve uygun hafif nemli bezle temizleyin. Motora ve elektrik kutusuna su veya basınçlı su püskürtmeyin. Yanıcı temizleyici kullanmayın.

Safe cleaning

Stop, isolate all supplies and lock against restart. Wait for the impeller to stop and surfaces to cool. Remove deposits with a soft brush and a suitable lightly damp cloth. Do not spray water or pressurised water onto the motor or terminal box. Do not use flammable cleaners.

Periyodik bakım

Kontrol aralığını işletme koşulları ve kir birikimine göre yazılı bakım planında belirleyin. Kirlenme, ses veya titreşim arttığında aralığı kısaltın. Çark temizliği, gövde, sabitlemeler, kablo/kutu, koruyucular ve olağan dışı ses/titreşim kontrol edilir. Sonuçları 19. sayfaya kaydedin.

Periodic maintenance

Set inspection intervals in a written maintenance plan based on duty and contamination. Shorten the interval if deposits, noise or vibration increase. Inspect impeller cleanliness, casing, fixings, cable/box, guards and abnormal noise/vibration. Record the findings on page 19.

Parçalar ve yeniden başlatma

Balans ağırlıklarını, kanat şeklini ve fabrika ayarlarını değiştirmeyin. Rulman tipini doğrulamadan yağlama yapmayın. Hasarlı parçaları uygun servis işlemiyle değiştirin. Koruyucu ve kapakları geri takın; kontrollü yeniden çalıştırma yapın.

Parts and restart

Do not alter balance weights, blade geometry or factory settings. Do not lubricate without confirming bearing requirements. Replace damaged parts through appropriate service procedures. Refit guards/covers and perform a controlled restart.

Söküm ve bertaraf

Sökümden önce elektriği güvenli ayırın ve fanı taşıyacak şekilde destekleyin. Malzemeleri ve elektrikli parçaları yerel atık kurallarına göre ayırın. Kirlenmiş parçalar ve kondansatörler uygun toplama/bertaraf sürecine verilmelidir.

Removal and disposal

Before removal, safely isolate electricity and support the fan for handling. Separate materials and electrical components according to local waste requirements. Use appropriate collection/disposal routes for contaminated parts and capacitors.

13

Garanti ve servis

Warranty and service

Servise başvururken

Tam model, seri numarası, fatura/sipariş bilgisi, teslim ve devreye alma tarihini hazırlayın. Etiket fotoğrafı, montaj görünümü, arıza belirtisi, kontrol cihazı ve önceki bakım kayıtlarını ekleyin. Elektrik ölçümlerini yalnız yetkili kişinin kaydettiği biçimde paylaşın.

When requesting service

Provide the full model, serial number, invoice/order details, delivery and commissioning dates. Include nameplate and installation photographs, symptoms, controller details and maintenance history. Share electrical measurements only as recorded by a qualified person.

Ürünü göndermeden önce

Satıcı veya Voltvent servis kanalıyla başvuruyu açın; gönderim yöntemi ve gerekli kayıtları netleştirin. Ürünü temiz ve güvenli ambalajlayın. Kullanımda maruz kaldığı zararlı kirleticiler varsa bildirin.

Before returning the product

Open a case with the supplier or Voltvent service channel and confirm the return method and required records. Clean and securely pack the product. Disclose exposure to harmful contaminants where applicable.

Saklanacak belgeler

Fatura, garanti kartı, ürün etiketi bilgileri, elektrik şeması, devreye alma ve bakım kayıtlarını birlikte saklayın. Servis sonrasında değişen parçaları ve yapılan işlemleri kayıt altına alın.

Documents to retain

Keep the invoice, warranty card, nameplate details, wiring diagram, commissioning and maintenance records together. Record replaced parts and work carried out after service.

VOLTVENT

info@voltvent.com

voltvent.com

Model ve seri numarasını başvuruya ekleyin.
Include model and serial number in your enquiry.

14

Garanti şartları ve koşulları

Warranty terms and conditions

GARANTİ SÜRESİ: 24 AY / WARRANTY PERIOD: 24 MONTHS
Garanti kartını ve satın alma/teslim belgelerini birlikte saklayın.
Keep the warranty card with your purchase/delivery documents.

Kapsam ve süre

VCAF ürününün garanti süresi 24 aydır. Garanti başlangıç tarihi, satıcı tarafından garanti kartına satış/teslim belgeleriyle uyumlu olarak kaydedilir. Model ve seri numarası ürün etiketiyle aynı olmalıdır. Garanti kartını satın alma belgesiyle birlikte saklayın.

Coverage and duration

The warranty period for VCAF is 24 months. The seller records the warranty commencement date on the card consistently with the sales/delivery documents. The model and serial number must match the nameplate. Keep the card with proof of purchase.

İnceleme için gerekli bilgiler

Garanti başvurusu ürün kimliği, satın alma belgesi, arıza açıklaması ve mevcut kurulum/bakım kayıtlarıyla incelenir. Kullanım sınırlarına aykırı koşullar, hatalı elektrik bağlantısı veya yetkisiz değişiklik gibi bulgular değerlendirmeye alınır.

Information for assessment

A claim is assessed using product identification, proof of purchase, fault description and available installation/maintenance records. Conditions outside operating limits, incorrect electrical connection or unauthorised modification are relevant to the assessment.

Hizmet ve masraflar

İnceleme sonucu ve uygulanacak işlem servis kanalıyla bildirilir. Servise ürün göndermeden veya ücretli işleme başlamadan önce yöntemi ve kapsamı yazılı olarak netleştirin. Nakliye, sökme/takma, saha hizmeti ve sarf giderleri geçerli satış koşullarına göre değerlendirilir.

Service and costs

The service channel communicates the findings and proposed action. Confirm the method and scope in writing before returning a product or starting chargeable work. Transport, removal/refitting, site service and consumable costs are assessed under the applicable sales terms.

Haklar ve belge bütünlüğü

Geçerli mevzuattan doğan haklar saklıdır. Ürün etiketini, seri numarasını ve servis kayıtlarını okunur tutun. Garanti kartında sonradan yapılan düzeltmeleri yetkili satıcıya doğrulatın. Üründeki arızayı gecikmeden bildirin; güvenli olmayan ürünü kullanmaya devam etmeyin.

Rights and document integrity

Rights arising under applicable law are preserved. Keep the nameplate, serial number and service records legible. Have amendments to the warranty card verified by the authorised seller. Report faults promptly and do not continue to use an unsafe product.

15

Garanti kartı

Warranty card

Garanti süresi: 24 ay / Warranty period: 24 months
Satıcı tarafından satış/teslim belgesine göre doldurulur. / To be completed by the seller from the sales/delivery record.

Ürün / Model

Seri numarası / Serial number

Fatura no. ve tarihi / Invoice number and date

Teslim tarihi / Delivery date

Garanti başlangıç tarihi / Warranty commencement date

Alıcı / Purchaser

Kurulum adresi / Installation address

Satıcı / Supplier

Yetkili satıcı kaşe / imza / tarih

Authorised seller stamp / signature / date

Bu kart fatura ve geçerli garanti koşullarıyla birlikte saklanır.
Keep this card with the invoice and applicable warranty terms.

16

Devreye alma kaydı

Commissioning record

Model / Seri no. / Model and serial no.

Proje ve yer / Project and location

Yetkili personel ve tarih / Competent person and date

KONTROL LİSTESİ / CHECKLIST

- ☐ **Besleme ve etiket eşleşiyor**
  Supply matches nameplate
- ☐ **Topraklama ve koruma kontrol edildi**
  Earthing and protection checked
- ☐ **Montaj, kanal destekleri ve koruyucular güvenli**
  Mounting, duct supports and guards secure
- ☐ **Çark serbest; hava yolu temiz**
  Impeller free; air path clear
- ☐ **Şema teslim edilen ürünle eşleşiyor**
  Diagram matches the delivered unit
- ☐ **Hava yönü, ses ve titreşim kontrol edildi**
  Airflow, noise and vibration checked

Ölçülen gerilim (V), akım (A), varsa debi (m^3/h) / Measured voltage, current and airflow

Notlar, sonuç ve imza / Notes, result and signature

17

Bakım ve servis kaydı

Maintenance and service record

Model ve seri numarası / Model and serial number

KAYIT / ENTRY 01

Tarih, çalışma saati ve personel / Date, operating hours and person

Kontrol, temizlik, bulgu ve işlem / Inspection, cleaning, findings and action

Sonraki kontrol tarihi ve imza / Next inspection date and signature

KAYIT / ENTRY 02

Tarih, çalışma saati ve personel / Date, operating hours and person

Kontrol, temizlik, bulgu ve işlem / Inspection, cleaning, findings and action

Sonraki kontrol tarihi ve imza / Next inspection date and signature

Her bakımda güvenli ayırma, temizlik, sabitlemeler, kablo/kutu, koruyucular ve deneme sonucu kaydedilir. Ek kayıtlar aynı model ve seri numarasıyla ayrı sayfada tutulabilir.

For each visit, record safe isolation, cleaning, fixings, cable/box, guards and the test result. Continue on additional sheets carrying the same model and serial number.

VOLTVENT®
VENTILATION SYSTEMS

VCAF

Kurulum, kullanım ve bakım

Installation, operation and maintenance

Kılavuzu ürünün yakınında saklayın.
Kurulum ve servis kayıtlarını birlikte tutun.

Keep this manual near the equipment.
Retain installation and service records with it.

VOLTVENT VENTILATION SYSTEMS

info@voltvent.com

voltvent.com

VV-IOM-VCAF-TR-EN / V1 / 03.11.2026

KULLANIM KILAVUZU / USER MANUAL