VOLTVENT®
VENTILATION SYSTEMS

VLF-CC

Centrifugal car park jet fans

Kullanım kılavuzu
User manual

Kurulum, kullanım ve bakım
Installation, operation and maintenance



VLF-CC 50N / 70N / 90N | F300 OR F400 | 120 MIN

TR / EN

VV-IOM-VLF-CC-TR-EN | V1 | 04.11.2026

00

İçindekiler

Contents

Güvenlik uyarıları	Safety warnings	**03**
İşaretler ve semboller	Warning signs and symbols	**04**
Ürün tanımı ve kapsam	Product and scope	**05**
İki devirli nominal performans	Two-speed nominal performance	**06**
Modele özgü motor bilgileri	Model-specific motor data	**07**
Duman tahliye sınıfı ve belgeler	Smoke-duty classification and documents	**08**
Otopark ve duman kontrolü	Car park and smoke control	**09**
Teslim alma, taşıma ve depolama	Receipt, handling, transport and storage	**10**
Montajda dikkat edilecek hususlar	Matters to consider during assembly	**11**
Tavana montaj	Ceiling mounting	**12**
Patlatılmış parça görünümü	Exploded component view	**13**
50N ölçüleri	50N dimensions	**14**
70N / 90N ölçüleri	70N / 90N dimensions	**15**
Elektrik bağlantı referansı	Electrical connection reference	**16**
Motor koruması ve kontrol	Motor protection and control	**17**
İlk çalıştırma	Commissioning	**18**
Normal kullanım	Normal usage	**19**
Acil çalışma ve olay sonrası	Emergency operation and after an event	**20**
Arızalar ve çözüm yolları	Defects and fixing	**21**
Temizlik, bakım ve bertaraf	Cleaning, maintenance and disposal	**22**
Garanti ve servis	Warranty and service	**23**
Garanti şartları ve koşulları	Warranty terms and conditions	**24**
Garanti kartı	Warranty card	**25**
Devreye alma kaydı	Commissioning record	**26**
Bakım ve servis kaydı	Maintenance and service record	**27**
Duman tahliye kabul kaydı	Smoke-control acceptance record	**28**
Fonksiyon testi ve olay kaydı	Functional test and event record	**29**

DİKKAT / CAUTION

F300 veya F400 seçeneğini teslim belgesiyle doğrulayın. 50N ile 70N/90N ölçü, motor ve ses referansları ayrı tutulur.

Verify the F300 or F400 option from supplied documents. Keep 50N and 70N/90N dimension, motor and sound references separate.

01

Güvenlik uyarıları

Safety warnings

Yetkili personel

Montaj, elektrik bağlantısı, devreye alma ve bakım yetkin personel tarafından yapılır. Duman kontrol sistemi sorumlusu, fanın işlevini ve yangın senaryosunu bilmelidir. Yetkisiz erişimi önleyin; ürün etiketini ve güvenlik işaretlerini koruyun.

Competent personnel

Installation, electrical connection, commissioning and maintenance are for competent personnel. The smoke-control system responsible person must know the fan function and fire strategy. Prevent unauthorised access; retain product labels and safety markings.

Bakımda güvenli ayırma

Planlı müdahaleyi tesis sorumlusuyla koordine edin; duman kontrolünün hizmet dışı kaldığı süre için gerekli tedbirleri sağlayın. Tüm güç ve kumanda beslemelerini ayırın, yeniden başlamayı kilitleyin ve gerilimsizliği doğrulayın. Çark hava akımıyla dönebilir; tamamen durmasını bekleyin.

Safe isolation for service

Coordinate planned work with the facility responsible person and arrange measures while smoke control is unavailable. Isolate all power/control supplies, lock against restart and verify absence of voltage. Airflow can rotate the impeller; wait for it to stop.

Otomatik başlama ve sıcak yüzey

Alarm veya uzak kumanda fanı otomatik başlatabilir. Çalışan fana el/alet sokmayın; koruyucuları sökmeyin. Sıcak yüzeyler ve duman kalıntıları için güvenli alan ve soğuma doğrulaması olmadan yaklaşmayın. Gerçek yangında yetkili acil durum düzenini izleyin.

Automatic start and hot surfaces

Alarm or remote commands can start the fan automatically. Keep hands/tools clear and guards fitted. Confirm a safe area and cooled surfaces before approaching hot equipment or smoke deposits. Follow the authorised emergency procedure during a fire.

Kişisel korunma

Sac kenarlarına uygun eldiven ve taşımada koruyucu ayakkabı kullanın. İşe göre göz, işitme ve solunum koruması belirleyin. Bol giysi ve açıkta saçları hareketli parçalardan uzak tutun; güvenli çalışma erişimi sağlayın.

Personal protection

Use suitable gloves for sheet edges and safety footwear during handling. Determine eye, hearing and respiratory protection for the work. Keep loose clothing and unsecured hair away from moving parts and provide safe access.

02

İşaretler ve semboller

Warning signs and symbols

Siyah-beyaz baskı için şekil + açıklama birlikte kullanılır. İşaretin anlamı yalnız renge bağlı değildir.
Each symbol is accompanied by text for monochrome printing; meaning does not depend on colour.



Genel tehlike

General warning

İlgili güvenlik metnini okuyun. / Read the associated safety instruction.



Elektrik tehlikesi

Electric shock

Gerilimsizliği doğrulayın. / Verify absence of voltage.



Dönen parçalar

Rotating parts

Çarkın durmasını bekleyin. / Wait for the impeller to stop.



Sıcak yüzey

Hot surface

Soğumadan dokunmayın. / Allow surfaces to cool.



Kılavuzu okuyun

Read the manual

İşe başlamadan okuyun. / Read before starting work.



Kilitleyin ve ayırın

Isolate and lock

Yeniden başlamayı önleyin. / Prevent unexpected restart.



Koruyucu eldiven

Protective gloves

Sac kenarlarına dikkat edin. / Beware of sheet metal edges.



Koruyucu ayakkabı

Safety footwear

Taşıma ve montajda kullanın. / Wear during handling and installation.



Göz koruması

Eye protection

Temizlik riskine göre kullanın. / Use where the cleaning task requires it.



Elinizi sokmayın

Do not reach inside

Dönen parçalara erişmeyin. / Keep clear of rotating parts.



Su püskürtmeyin

Do not spray water

Motoru ve elektriği kuru tutun. / Keep motor and electrics dry.



Koruyucu toprak

Protective earth

PE bağlantısını koruyun. / Maintain the PE connection.

03

Ürün tanımı ve kapsam

Product and scope



VLF-CC
Alçak profilli, galvaniz sac gövdeli santrifüj otopark jet fanı. Alttan dikey emiş ve yatay jet atışı.

Low-profile centrifugal car park jet fan with galvanized sheet-steel casing. Vertical intake from below and horizontal jet discharge.

Üç model, iki nominal devir

50N, 70N ve 90N modellerinin düşük ve yüksek devir noktaları ayrı verilir. Yüksek devir itmeleri sırasıyla 48, 70 ve 90 N; debileri 6 750, 7 009 ve 7 641 m³/h değerleridir. 50N model adı, 48 N gerçek nominal değerin yerine geçmez.

Three models, two nominal speeds

The 50N, 70N and 90N models have separate low/high nominal points. High-speed thrust is 48, 70 and 90 N; airflow is 6 750, 7 009 and 7 641 m³/h respectively. The 50N designation does not replace its actual nominal 48 N value.

Otopark hava yolu

Fanı proje yönünde tavana monte edin. Dairesel emişi ve yatay atış ağzını açık tutun; yerleşimi ana tahliye, taze hava ve yangın senaryosuyla birlikte değerlendirin. Açık uçlu jet fanına kılavuz görselinden kanal bağlantısı türetilmez.

Car park air path

Mount at the ceiling in the designed direction. Keep circular intake and horizontal jet clear; coordinate placement with main extract, replacement air and fire strategy. Do not infer duct connections for this open-ended jet fan from an illustration.

Duman görevi seçenekleri

F300: 300 °C / 120 dakika veya F400: 400 °C / 120 dakika. İki seçenek aynı modelde ortak nominal veri ve ölçüleri kullanır; teslim sınıfı ve motor belgelerle doğrulanır. Fotoğraf aile gösterimidir; gerçek teslim yapılarını ayrıca kontrol edin.

Smoke-duty options

F300: 300 °C / 120 minutes or F400: 400 °C / 120 minutes. Both options share nominal data and dimensions within each model; verify supplied class and motor from documents. The photograph illustrates the family; check actual delivered construction.

04

İki devirli nominal performans

Two-speed nominal performance

F300/F400 için ortak düşük/yüksek devir noktaları. Low / High = düşük / yüksek.
Shared F300/F400 low/high nominal operating points.

Model	Devir Speed	Debi Airflow m^3/h	İtme Thrust N	Motor kW	Devir Speed rpm	Hız Velocity m/s	Ses* Sound* dB(A)
50N	Low	3 375	12	0.3	705	-	52
50N	High	6 750	48	1.2	1430	-	73
70N	Low	3 500	19	0.55	750	12.2	43
70N	High	7 009	70	2.2	1500	24.4	58
90N	Low	3 800	25	0.55	750	13.3	46
90N	High	7 641	90	2.2	1500	26.6	62

50N ses değeri: 3 m mesafede ses basıncı. 70N/90N: 1 m mesafede ses seviyesi; akustik büyüklük ayrıca tanımlanmamıştır. Farklı mesafelerdeki bu değerleri doğrudan karşılaştırmayın.

50N sound: sound-pressure level at 3 m. 70N/90N: noise level at 1 m; the acoustic quantity is not further identified. Do not directly compare values at different distances.

Debi, itme, motor gücü ve devir yalnız listelenen nominal koşullara aittir. Basınç eğrisi, ara hız interpolasyonu veya fan/sistem basınç hesabı verilmez. Tire, veri bulunmadığını gösterir; sıfır değildir.

Airflow, thrust, motor power and speed apply to the listed nominal conditions. No pressure curve, intermediate-speed interpolation or fan/system pressure calculation is provided. A dash means unavailable, not zero.

05

Modele özgü motor bilgileri

Model-specific motor data

Parametre / Parameter	VLF-CC 50N	VLF-CC 70N / 90N
Besleme / Supply	400 V / 3 phase	Belgede yok / Not supplied
Frekans / Frequency	50 Hz	Belgede yok / Not supplied
Kutup / Poles	4-8	Belgede yok / Not supplied
Yalıtım / Insulation	Class H	Class H
Koruma / Protection	IP55	IP54-IP55
Verim / Efficiency	Belgede yok / Not supplied	IE1-IE2
Kütle / Mass / kg	80	Belgede yok / Not supplied
Normal sıcaklık / Ordinary temperature	Min. -20 °C; max. not supplied	-20 to +50 °C
Düşük devir akımı / Low-speed current / A	1.29	Belgede yok / Not supplied
Yüksek devir akımı / High-speed current / A	2.92	Belgede yok / Not supplied

70N/90N IP54-IP55 ve IE1-IE2 değerleri seçim aralığıdır; teslim motorunun tek bir kesin anması değildir. Bu modellerin besleme, frekans, akım, kutup, kütle ve bağlantı şemasını temsilciden temin edin. 50N verilerini aktarmayın.

70N/90N IP54-IP55 and IE1-IE2 are ranges, not one confirmed delivered motor rating. Obtain supply, frequency, current, poles, mass and wiring for these models from your representative. Do not transfer 50N ratings.

50N için normal çalışma üst sıcaklığı belirtilmemiştir; +50 °C sınırını bu modele uygulamayın. Normal sıcaklık sınırları F300/F400 yangın görevi sıcaklıklarından ayrıdır. Son motor değerlerini etiketten kaydedin.

The 50N upper ordinary-temperature limit is not supplied; do not apply +50 °C to this model. Normal temperature limits are separate from F300/F400 fire duty. Record final motor ratings from the nameplate.

06

Duman tahliye sınıfı ve belgeler

Smoke-duty classification and documents

Kayıt / Record	Doğrulanacak bilgi / Information to verify
F300 seçeneği / F300 option	300 °C / 120 min
F400 seçeneği / F400 option	400 °C / 120 min
Teslim sınıfı / Supplied class	Sipariş, etiket ve sınıflandırma belgeleri Order, nameplate and classification documents
Normal işletme / Normal service	Gerçek motor ve normal çalışma sınırları Actual motor and normal operating limits

Teslim belgesinin kapsamı

Fan/motor kimliğini teslim sınıflandırma, performans ve ilgili uygunluk belgeleriyle eşleştirin. Montaj yönü, destekler, koruyucular, kablolar ve kontrol düzeni teslim belgesinin kapsamına uymalıdır. Seri adı tek başına teslim fanının sınıflandırma kanıtı değildir.

Scope of supplied documents

Match fan/motor identity to supplied classification, performance and relevant conformity documents. Orientation, supports, guards, cables and controls must fit the supplied document scope. The series name alone is not classification evidence for the supplied fan.

Ortak nominal veriler

Üç modelin iki nominal hız noktası ve boyutları F300/F400 için ortaktır. Bu veri, gerçek yangın senaryosunda fan yerleşimi veya tüm otopark hava hareketini tek başına doğrulamaz. F300/F400 günlük sürekli sıcaklık veya Ex-proof uygunluğu oluşturmaz.

Shared nominal data

The two nominal speed points and dimensions of each model are shared by F300/F400. These data alone do not validate fan placement or airflow throughout the car park in a fire scenario. F300/F400 does not establish a normal continuous temperature rating or Ex-proof suitability.

07

Otopark ve duman kontrolü

Car park and smoke control

Yerleşim ve sistem bütünlüğü

Jet yönü, kolon/kirişler, park alanları, ana tahliye ve taze hava yolu birlikte projelendirilir. Fanı engellerin arkasına rastgele yerleştirmeyin. Gerekli günlük havalandırma ve yangın senaryosu kabul yöntemini sistem tasarımcısı belirler.

Placement and system integrity

Coordinate jet direction, columns/beams, parking areas, main extract and replacement-air paths. Do not place fans arbitrarily behind obstacles. The system designer determines acceptance methods for required daily ventilation and fire scenarios.

Alarm ve iki devir

Düşük/yüksek devir komutları, geçiş kilitlemeleri ve yangında seçilen hız onaylı senaryoya uymalıdır. Uyumsuz hız devreleri aynı anda enerjilenmez. Fan ve gerekiyorsa damper/durum/arıza geri bildirimi sistem testiyle doğrulanır.

Alarm and two speeds

Low/high commands, transition interlocks and selected fire speed must match the approved strategy. Incompatible speed circuits must not be energised simultaneously. Verify fan and any required damper/status/fault feedback by system testing.

Besleme ve koruma

Kablo, güzergâh ve kumanda sıcaklık/süre görevine uygun olmalıdır. Normal mod koruması gerekli yangın görevini istemeden durdurmamalıdır; yetkin tasarımcı düzeni belgeler ve test eder. Kullanıcı korumaları elle köprülemez.

Supply and protection

Cable, routing and controls must suit temperature/time duty. Normal-mode protection must not unintentionally stop required fire duty; a competent designer documents and tests the arrangement. Operators must not manually bridge protection.

Aksesuar ve kontrol değişiklikleri

Varsa titreşim izolasyonu, askı ve diğer aksesuarların gerçek teslim fanı ve duman görevi uygunluğunu doğrulayın. İnverter, bypass, yeni hız sınırı veya sensör devresi bu kılavuzdan türetilmez; gerçek motor ve proje onayı gerekir.

Accessory and control changes

Verify any isolator, suspension and accessory suitability for the supplied fan and smoke duty. Do not infer an inverter, bypass, new speed limit or sensor circuit from this manual; actual motor and project authorisation are required.

08

Teslim alma ve depolama

Receipt, handling, transport and storage

Teslim alma

Ambalajı, gövdeyi, çarkı, kabloyu ve bağlantı kutusunu gözle kontrol edin. Hasar ve eksikleri fotoğrafla kaydedip satıcıya bildirin. Etiketteki tam model ve seri numarasını siparişle karşılaştırın. Hasarlı fanı kurmayın veya çalıştırmayın.

Güvenli taşıma

Ürünü mümkün olduğunca özgün ambalajında ve sabitlenmiş taşıyın. Kablo, bağlantı kutusu, çark veya koruyucu ızgaradan tutarak kaldırmayın. Teslim kütlesini doğrulayın; buna uygun ekipmanı ve gerçek yapısal taşıma noktalarını kullanın.

Depolama

Temiz, kuru, darbeye ve yetkisiz erişime karşı korunan bir yerde saklayın. Yoğuşma, kimyasal madde ve inşaat tozundan koruyun. Üzerine yük koymayın. Uzun depolama sonrasında ilk çalıştırmadan önce durum kontrolünü tekrarlayın.

Sevk öncesi kayıt

Ambalaj, adet, model, seri numarası ve teslim tarihini kaydedin. Sökülen veya servis için gönderilen fanı güvenli ambalajlayın; gerekiyorsa kirletici maddeler için temizleme ve bilgilendirme yapın.

Receipt

Inspect the packaging, casing, impeller, cable and terminal box. Photograph and report damage or missing items to the supplier. Compare the full model and serial number with the order. Do not install or run a damaged fan.

Safe handling

Use the original packaging where possible and secure the product during transport. Do not lift by the cable, terminal box, impeller or guard. Verify delivered mass; use suitable equipment and actual structural lifting points.

Storage

Store in a clean, dry place protected against impact and unauthorised access. Protect against condensation, chemicals and construction dust. Do not stack loads on the unit. Repeat the condition inspection before commissioning after extended storage.

Transport record

Record packaging condition, quantity, model, serial number and delivery date. Securely pack a removed fan for service or return; clean and disclose contaminants where necessary.

09

Montajda dikkat edilecek hususlar

Matters to consider during assembly

Tavan ve gerçek bağlantı noktaları

Fanı gerçek yapısal gövde braketlerinden uygun tavan taşıyıcısına bağlayın. Teslim kütlesi, fan tepkisi, yapı ve duman görevine göre askı/ankraj tasarımını doğrulayın. İnce kaplama, ızgara, motor kablosu veya atış kanatçıklarını taşıma noktası yapmayın.

Ceiling and actual fixing points

Fix through actual structural casing brackets to a suitable ceiling support. Verify suspension/anchor design for delivered mass, fan reaction, structure and smoke duty. Do not support from thin covers, guard, motor cable or outlet vanes.

Modelin doğru ölçüsü

50N için 14. sayfadaki sayısal çizimi, 70N/90N için 15. sayfadaki A-E çizimini kullanın. Bir modelin delik/taşıyıcı düzenini diğerine aktarmayın. Gerçek sabitleme arayüzünü teslim üründe doğrulayın; görselden delik çapı veya tork üretmeyin.

Correct model dimensions

Use the numerical drawing on page 14 for 50N and the A-E drawing on page 15 for 70N/90N. Do not transfer fixing/support layouts between models. Confirm actual interfaces on the delivered unit; do not derive hole sizes or torque from an illustration.

Açık emiş ve jet atışı

Alttaki dairesel emişi ve yatay atış ağzını kapatmayın. Kolon, kiriş, boru ve ekipmanla etkileşimi proje yönüne göre değerlendirin. Atış kanatçıklarını ve motor düzenini koruyun; servise güvenli erişim sağlayın.

Clear intake and jet discharge

Keep lower circular intake and horizontal discharge open. Assess columns, beams, pipes and equipment relative to the designed direction. Preserve outlet vanes and motor arrangement; provide safe service access.

Güvenli montaj

Enerjiyi ayırın; yüksekte çalışmaya uygun ekipman kullanın. Geçici kaldırma desteğini nihai sabitleme tamamlanana kadar koruyun. Sonrasında braketler, gövde, koruyucular, kablo gerilmesi ve çark serbestliğini kontrol edin. Yük/tork/açıklık değeri varsaymayın.

Safe installation

Isolate power and use suitable equipment for work at height. Retain temporary lifting support until final fixing is complete. Then inspect brackets, casing, guards, cable strain and impeller freedom. Do not assume load, torque or clearance values.

10

Tavana montaj

Ceiling mounting

Gövde braketlerinden tavan yapısına sabitleme. Alttaki emiş ve yatay jet yolu açık tutulur.
Fix to the ceiling structure through casing brackets. Keep the lower intake and horizontal jet path clear.

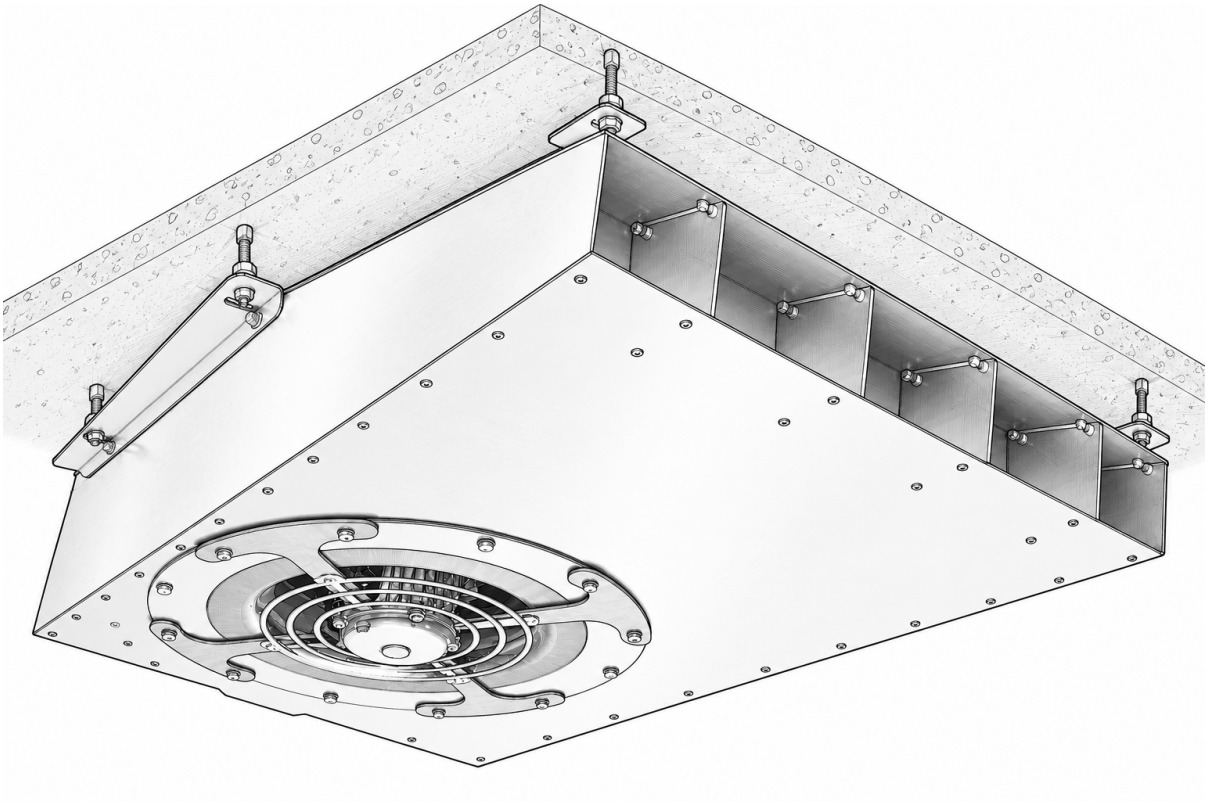

1 Gerçek gövde braketlerini ve tavanı doğrulayın.
Verify actual casing brackets and ceiling structure.

2 Uygun kaldırma ekipmanıyla fanı destekleyin.
Support the fan using suitable lifting equipment.

3 Braketlerin yapıya sabitlemesini tamamlayın.
Complete bracket fixings to the structure.

4 Dairesel emişi ve yatay atışı açık bırakın.
Keep circular intake and horizontal discharge clear.

⚠ **DİKKAT / CAUTION**

Ölçeksiz montaj gösterimi. Tavan sabitlemesi ve braket uygunluğu gerçek teslim ürünü ve proje belgeleriyle doğrulanır. Çizimden ankraj, yük veya tork değeri türetilmez.

Unscaled installation view. Verify ceiling fixings and bracket suitability against the supplied unit and project documents. Do not derive anchor, load or torque ratings from the illustration.

11

Patlatılmış parça görünümü

Exploded component view

Ana bileşenlerin tanınması / Main component identification

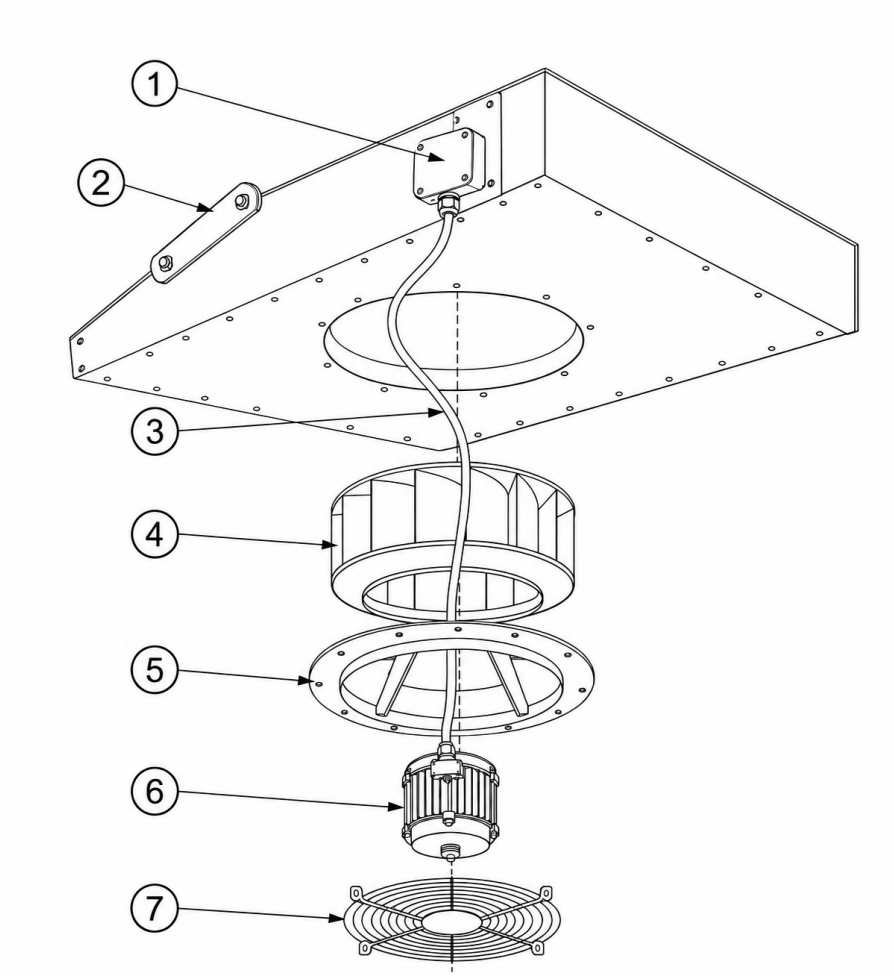

1 Terminal box beneath cover
2 Suspension bracket
3 Motor cable
4 Fan wheel
5 Inlet nozzle / support ring
6 Motor
7 Wire guard

DİKKAT / CAUTION

Şematik parça tanıma çizimidir; imalat veya söküm sırası talimatı değildir. İç parça biçimleri temsilidir. Gerçek teslim yapısını doğrulayın; söküm ve onarımı yalnız yetkin servis yapsın.

Schematic identification, not a fabrication drawing or disassembly sequence. Internal component forms are indicative. Verify actual delivered construction; dismantling and repair are for competent service only.

12

50N ölçüleri ve montaj arayüzleri

50N dimensions and interfaces

Yalnız VLF-CC 50N / tüm uzunluklar mm / ortak F300/F400 geometrisi.
VLF-CC 50N only / all lengths in mm / shared F300/F400 geometry.

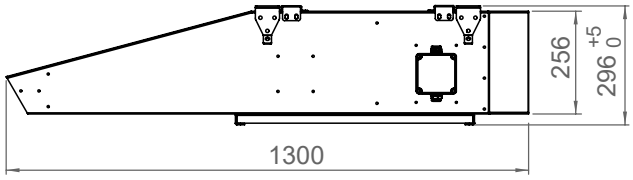

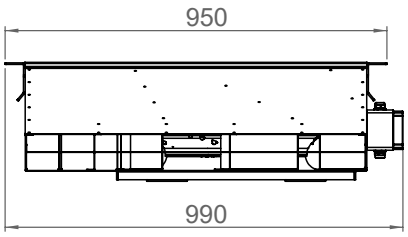

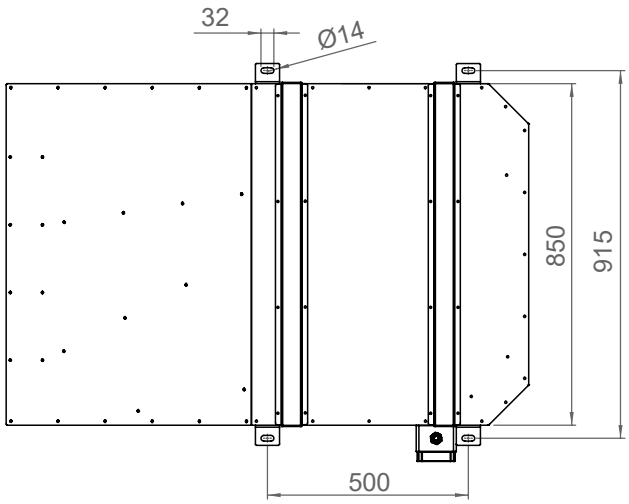

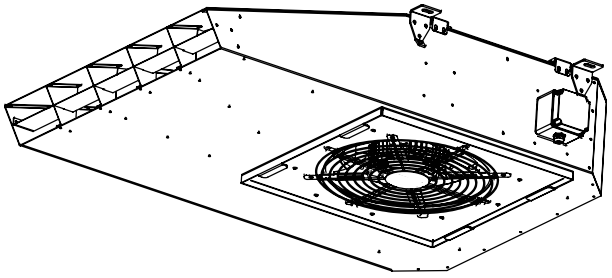

Model	Toplam uzunluk Overall length	Gövde genişliği Casing width	Toplam genişlik Overall width
VLF-CC 50N	1 300	950	990

Çizimdeki 256, 296 (+5/0), 915, 850, 500, Ø14 ve 32 referanslarını kendi oklarıyla okuyun. Delikleri ve gerçek gövde braketlerini teslim üründe doğrulayın. 70N/90N için bu çizimi kullanmayın.

Read 256, 296 (+5/0), 915, 850, 500, Ø14 and 32 with their own dimension arrows. Verify holes and actual casing brackets on the supplied unit. Do not use this drawing for 70N/90N.

12

70N / 90N ölçüleri

70N / 90N dimensions

VLF-CC 70N / 90N / tüm uzunluklar mm / ortak F300/F400 geometrisi.
VLF-CC 70N / 90N / all lengths in mm / shared F300/F400 geometry.

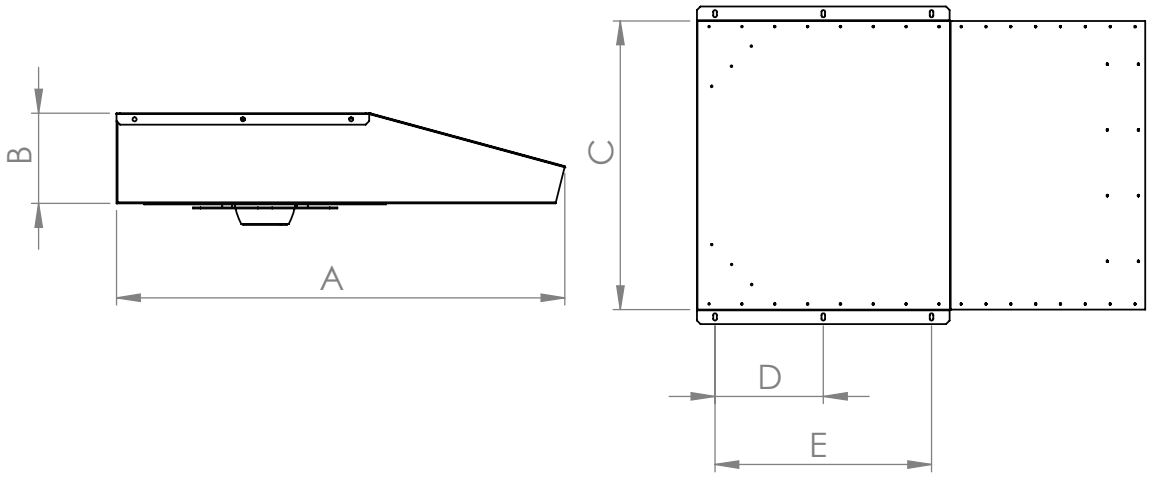

Model	A	B	C	D	E
VLF-CC 70N	1300	300	840	300	600
VLF-CC 90N	1300	300	840	300	600

Çizimin harfleri

A-E harflerini yalnız bu çizimdeki yön ve arayüzlerle eşleştirin. İki model bu ölçüleri paylaşır; motor/kütle/bağlantı ve ses verilerinin de aynı olduğunu varsaymayın.

Drawing letters

Match A-E only to directions and interfaces in this drawing. Both models share these dimensions; do not assume identical motor/mass/wiring or acoustic data.

Teslim ürününün doğrulanması

50N sayısal çizimi ayrıdır. Montajdan önce gerçek braket, tavan taşıyıcısı ve servis alanını doğrulayın. Ölçeksiz yerleşim veya patlatılmış çizimden imalat ölçüsü türetmeyin.

Delivered-unit verification

The numerical 50N drawing is separate. Verify actual brackets, ceiling support and service space before installation. Do not derive fabrication dimensions from unscaled mounting or exploded illustrations.

13

Elektrik bağlantı referansı

Electrical connection reference

VLF-CC 50N / 400 V / 3 faz / 50 Hz / 4-8 kutup
VLF-CC 50N / 400 V / 3 phase / 50 Hz / 4-8 poles

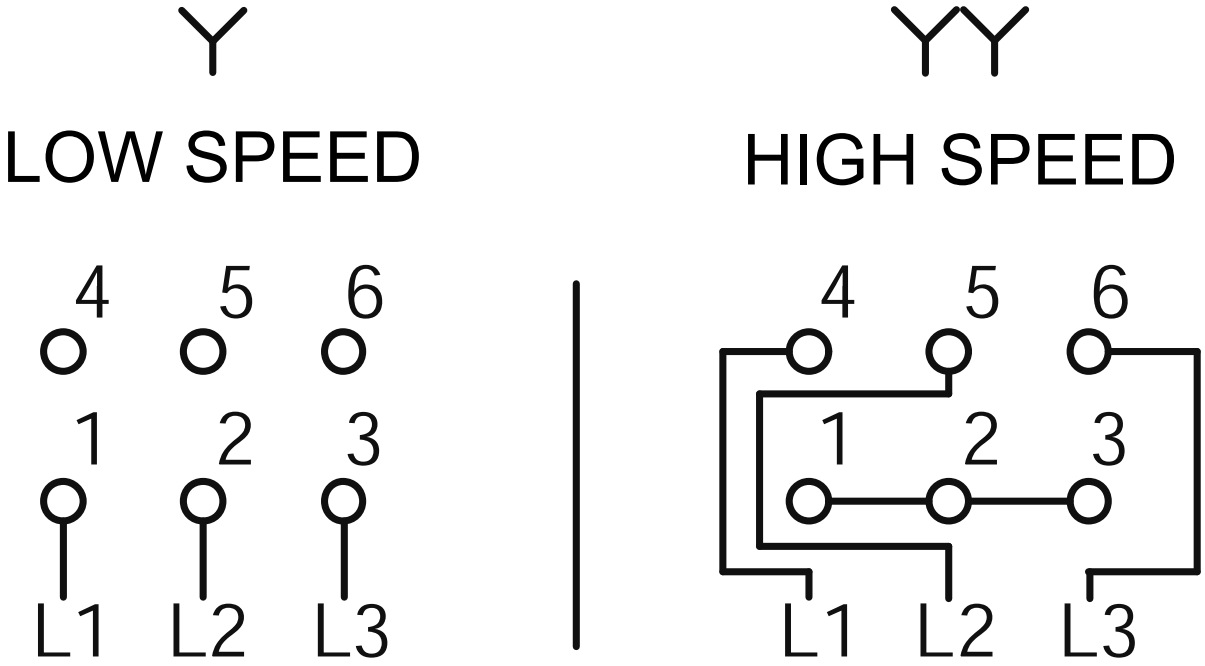

Düşük devir yıldız (Y), yüksek devir çift yıldız (YY) referansı. Klemens numaraları, fazlar ve köprüler kendi katalog şemasından korunmuştur. Bağlantı öncesi gerçek motor etiketi ve teslim şemasıyla eşleştirin.

Low-speed star (Y), high-speed double-star (YY) reference. Terminal numbers, phases and links are preserved from the own catalogue diagram. Match the actual motor nameplate and supplied diagram before connection.

DİKKAT / CAUTION

Bu şema 50N içindir. 70N/90N bağlantı şemasını ve besleme bilgilerini temsilcinizden talep ediniz. PE, hız geçiş kilitlemeleri, koruma ve yangın kumandası ayrıca doğrulanır.

This diagram is for 50N. Request the 70N/90N wiring diagram and supply details from your representative. Verify PE, speed-transition interlocks, protection and fire controls separately.

14

Motor koruması ve kontrol

Motor protection and control

Modele özgü elektrik

Bağlantıyı yetkili elektrikçi gerçek motor şemasına göre yapar. 50N için 400 V/üç faz/50 Hz ve 1.29/2.92 A düşük/yüksek devir referansları vardır. 70N/90N besleme ve akım değerleri eksiktir; bu değerleri aktarmayın.

İki devir ve kilitleme

50N Y/YY şemasını tek devirli yıldız/üçgen kalkış devresi sanmayın. Gerçek sargı, geçiş sırası ve elektriksel/mekanik kilitlemeleri doğrulayın. Uyumsuz hız devrelerini aynı anda beslemeyin. Dönüş kontrolünü güvenli ayırma ve teslim talimatıyla yapın.

Normal ve yangın modu

Koruma, kablo ve ayırıcıyı gerçek akım, görev ve tesisat koşullarına göre seçin. Yangın modu davranışı ve varsa inverter/bypass yalnız teslim motor/fan belgesi ve onaylı projeyle belirlenir. Kullanıcı koruma veya kilitlemeyi köprülemez.

Topraklama ve kutu

PE ve gereken eşpotansiyel bağlantıları koruyun. Kabloyu ızgaraya veya çarka yaklaştırmayın; rakor ve kapakları kapalı tutun. Güç ve uzak kumandayı ayrı ayrı güvenli ayırın. Otomatik başlama ihtimalini çalışma izninde dikkate alın.

Model-specific electrics

A qualified electrician connects from the actual motor diagram. 50N has 400 V/three phase/50 Hz and 1.29/2.92 A low/high references. 70N/90N supply and current are unavailable; do not transfer these ratings.

Two speeds and interlocking

Do not treat the 50N Y/YY diagram as a single-speed star/delta starter. Verify actual windings, transition sequence and electrical/mechanical interlocks. Do not energise incompatible speed circuits together. Check rotation using safe isolation and supplied instructions.

Normal and fire mode

Select protection, cables and isolation from actual current, duty and installation conditions. Fire-mode behaviour and any inverter/bypass follow supplied motor/fan documents and the approved project. Operators must not bridge protection or interlocks.

Earthing and terminal box

Retain PE and required equipotential connections. Keep cables clear of guard/impeller and close glands/covers. Safely isolate power and remote controls separately. Account for automatic starting in the work permit.

15

İlk çalıştırma

Commissioning

Kimlik ve kabul

Tam model, iki devir düzeni, gerçek motor ve F300 veya F400 sınıfını teslim belgeleriyle eşleştirin. 28. sayfadaki kabul kaydı tamamlanmalı; destek, kanal, koruyucu ve kablo düzeni kontrol edilmiş olmalıdır.

Identity and acceptance

Match full model, two-speed arrangement, actual motor and F300 or F400 class to supplied documents. Complete acceptance on page 28; check supports, clear air paths, guards and cable arrangement.

Kontrollü soğuk deneme

Planlı test için tesis sorumlusunu bilgilendirin. Çark serbestliği ve dönüş/hava yönünü güvenli yöntemle kontrol edin. Olağan dışı sürtme, ses/titreşim veya akım varsa test sırasında durdurun, ayırın ve inceleyin.

Controlled cold test

Notify the facility responsible person before planned testing. Safely check free rotation and rotation/airflow direction. During the test, stop/isolate and investigate unusual rubbing, noise/vibration or current.

Duman kontrol fonksiyonu

Onaylı test planıyla alarm komutu, seçilen hız, damperler ve gerekli durum/arıza geri bildirimini doğrulayın. Çift devir seçeneklerini teslim düzenine göre ayrı kontrol edin. Rutin fonksiyon testi yangın sıcaklığında sınıflandırma deneyi değildir.

Smoke-control function

Use the approved test plan to verify alarm command, selected speed, dampers and required status/fault feedback. Check two-speed options separately as supplied. A routine functional test is not a fire-temperature classification test.

Ölçüm ve teslim

Gerilim, akım ve varsa gerçek sistem debisini ölçün; teslim motor/çalışma sınırlarıyla karşılaştırın. 26 ve 29. sayfalara kaydedin. Kullanıcıya otomatik başlama, planlı servis ayırması ve acil durum yönetimini açıklayın.

Measurement and handover

Measure voltage, current and any actual system airflow; compare with supplied motor/operating limits. Record on pages 26 and 29. Explain automatic starting, planned-service isolation and emergency management to the operator.

16

Normal kullanım

Normal usage

İzin verilen normal görev

Fan günlük havalandırmada kullanılacaksa gerçek motor/fanın buna uygunluğu ve normal sıcaklık/süre sınırları belgelerle doğrulanmalıdır. F300/F400 sınıfını günlük sürekli çalışma sıcaklığı saymayın.

Permitted normal duty

For daily ventilation, verify suitability of the actual fan/motor and normal temperature/duty limits from documents. Do not treat F300/F400 as a continuous daily operating-temperature rating.

Hazır durumda tutma

Giriş/çıkışı ve servis erişimini açık tutun. Duman kontrol komutunu devre dışı bırakmayın; kilitleme ve kumanda konumlarını yetkisiz değiştirmeyin. Hazır/arıza durumunu proje düzenine göre izleyin.

Maintaining readiness

Keep inlet/outlet and service access clear. Do not disable smoke-control commands or make unauthorised changes to interlocks/control positions. Monitor readiness/fault status under the project arrangement.

Normal modda arıza

Sürtme, olağan dışı ses/titreşim, yanık kokusu veya koruma açmasında planlı güvenli durdurma ve arıza bildirimini uygulayın. Korumayı tekrar tekrar sıfırlamayın. Duman sisteminin devre dışı kaldığını sorumlu kişiye bildirin.

Fault in normal mode

For rubbing, unusual noise/vibration, burning smell or protection trips in normal mode, follow safe stopping/fault reporting. Do not repeatedly reset protection. Notify the responsible person if smoke control becomes unavailable.

Ayar ve değişiklik

Çark, motor, çalışma yönü veya kontrol düzenini kullanıcı değiştirmez. Servis değişikliği teslim sınıfını ve onaylı senaryoyu korumalı; gerekiyorsa yeniden kabul/test yapılmalıdır.

Settings and changes

Operators must not change impeller, motor, direction or controls. Service changes must preserve supplied classification and the approved strategy, with re-acceptance/testing where required.

17

Acil çalışma ve olay sonrası

Emergency operation and after an event

Yangın sırasında

Fan, onaylı yangın senaryosu ve yetkili acil durum yönetimi altında çalışır. Operatör, normal mod arıza tablosunu kullanarak gerekli tahliyeyi kendiliğinden durdurmaz veya koruma köprülemez. Personel güvenliği ve tahliye talimatlarını izleyin.

During a fire

Operate under the approved fire strategy and authorised emergency management. Operators must not independently stop required extraction using the normal-mode fault table or bridge protection. Follow personnel safety and evacuation instructions.

Sıcak duman maruziyeti

Sıcak fan, kablo ve hava yollarına yaklaşmayın; otomatik/uzak kumanda başlatmasını dikkate alın. Güvenli müdahale ancak acil durum sorumlusunun alanı bırakması, soğuma ve güvenli ayırma doğrulaması sonrasında yapılır.

Hot-smoke exposure

Keep clear of hot fans, cables and air paths and account for automatic/remote starting. Intervene only after the emergency responsible person releases the area and cooling/safe isolation are confirmed.

Olay sonrası değerlendirme

Olayı ve bilinen maruziyeti 29. sayfaya kaydedin. Fan/motor, kablo, bağlantı ve aksesuarları Voltvent ile yetkin sorumlu değerlendirsin. Hasarlı veya sıcak duman görmüş sistemi normal kullanıma otomatik döndürmeyin; gereken değişim/onarım ve yazılı serbest bırakmayı tamamlayın.

Post-event assessment

Record the event and known exposure on page 29. Have Voltvent and a competent responsible person assess fan/motor, cables, joints and accessories. Do not automatically return a damaged or hot-smoke-exposed system to normal service; complete required replacement/repair and written release.

Sistem yeniden hazır olduğunda

Gereken işlemlerden sonra onaylı fonksiyon testini tekrarlayın; alarm, damper, seçilen hız ve geri bildirim sonuçlarını kaydedin. Sistem sorumlusuna teslim ederek hazır durumunu doğrulayın.

Restoring system readiness

After the required work, repeat the approved functional test and record alarm, damper, selected-speed and feedback results. Handover to the system responsible person and confirm readiness.

18

Arızalar ve çözüm yolları

Defects and fixing

Normal çalışma ve planlı test arızaları içindir; gerçek yangında 20. sayfayı ve yetkili acil durum düzenini izleyin. Müdahaleden önce güvenli ayırın.
For normal-operation and planned-test faults; during a real fire follow page 20 and authorised emergency procedures. Safely isolate before intervention.

Belirti / Symptom	Olası neden / Possible cause	Kontrol ve işlem / Check and action
Fan çalışmıyor Fan does not run	Besleme yok, koruma açmış, bağlantı veya motor arızası. No supply, tripped protection, connection or motor fault.	Ayırın; yetkili elektrikçi besleme ve devreyi kontrol etsin. Açmanın nedenini bulun. Isolate; qualified electrician to check supply/circuit and determine why protection tripped.
Yavaş dönme / uğultu Slow running / humming	Uyumsuz kontrol, hatalı bağlantı, motor koruması veya mekanik sorun. Incompatible control, incorrect wiring, motor protection or mechanical issue.	Çalışmayı durdurun. Şemayı, kontrol uyumunu ve motoru servise kontrol ettirin. Stop. Have service check the diagram, control compatibility and motor.
Aşırı ses / titreşim Excessive noise / vibration	Kir birikmesi, gevşek sabitleme, çarka temas veya balans sorunu. Dirt, loose fixing, impeller contact or imbalance.	Ayırıp temizliği ve bağlantıları kontrol edin. Balans ağırlıklarını çıkarmayın; sorunu servise aktarın. Isolate; check cleanliness/fixings. Do not remove balance weights; refer to service.
Düşük hava debisi Low airflow	Engellenmiş emiş/atış, hatalı yön/hız veya otopark hava yolu sorunu. Obstructed inlet/jet, incorrect direction/speed or a car park air-path issue.	Enerji ayrılmışken hava yolunu kontrol edin. Ölçülen çalışma noktasını sistem seçimiyle karşılaştırın. Check air path while isolated. Compare measured duty with system selection.
Isınma / tekrar açma Overheating / repeated trip	Sınır dışı çalışma, soğutma engeli veya elektrik/motor sorunu. Operation outside limits, obstructed cooling or electrical/motor fault.	Durdurun ve ayırın. Etiket, çalışma akımı ve uygulamayı inceletin; korumayı köprülemeyin. Stop/isolate. Have ratings, current and application checked; do not bypass protection.

Kullanıcı fan kanadını düzeltmemeli, motoru açmamalı veya duman görevi parçalarını değiştirmemelidir. Arıza sürüyorsa servisle görüşün.

The operator must not straighten blades, open the motor or replace smoke-duty parts. Contact service if the fault remains.

19

Temizlik, bakım ve bertaraf

Cleaning, maintenance and disposal

Planlı ve güvenli bakım

Hizmet dışı kalmayı tesis sorumlusuyla koordine edin. Tüm beslemeleri ayırın, kilitleyin ve gerilimsizliği doğrulayın. Çark durmalı ve yüzeyler soğumalıdır. Uygun fırça/hafif nemli bez kullanın; motora/kutuya su püskürtmeyin. Duman kalıntılarına uygun koruma belirleyin.

Planned safe maintenance

Coordinate downtime with the facility responsible person. Isolate/lock all supplies and verify no voltage. Wait for stopped impeller and cooled surfaces. Use a suitable brush/lightly damp cloth; do not spray motor/box. Determine protection for smoke deposits.

Kontrol planı

Aralıkları teslim talimatı, tesis yükü ve duman kontrol bakım planına göre yazılı belirleyin. Çark, dairesel emiş ızgarası, yatay atış ağzı ve kanatçıklar, gövde braketleri, tavan sabitlemeleri, kablo/kutu ve PE sürekliliğini kontrol edin. Bulguları 27. sayfaya kaydedin. Sabit aralık veya tork varsaymayın.

Inspection plan

Set written intervals from supplied instructions, site duty and the smoke-control maintenance plan. Inspect impeller, circular intake guard, horizontal outlet and vanes, casing brackets, ceiling fixings, cable/box and PE continuity. Record on page 27. Do not assume a fixed interval or torque.

Fonksiyon ve değişen parçalar

Hazır bekleyen fan için planlı fonksiyon testini atlamayın. Çarkı, balansı, motoru ve sınıflandırmayı koruyun; rulman tipi doğrulanmadan yağlama yapmayın. Değişen parçaları kayıt altına alın ve onaylı sistem testini tamamlayın.

Function and replacement parts

Do not omit scheduled functional tests for a standby fan. Retain impeller, balance, motor and classification; do not lubricate without confirming bearing requirements. Record replaced parts and complete the approved system test.

Söküm ve bertaraf

Sökümden önce fanı destekleyin ve güvenli ayırın. Kirlenmiş parçaları tanımlayın; metal ve elektrikli bileşenleri uygun toplama/atık süreçlerine ayırın. Gerçek yangın maruziyetinde 20. sayfadaki değerlendirme tamamlanmadan tekrar hizmete vermeyin.

Removal and disposal

Support and safely isolate before removal. Identify contamination and separate metal/electrical components through suitable waste routes. After actual fire exposure, complete the page 20 assessment before returning to service.

20

Garanti ve servis

Warranty and service

Servise başvururken

Tam model, seri numarası, fatura/sipariş bilgisi, teslim ve devreye alma tarihini hazırlayın. Etiket fotoğrafı, montaj görünümü, arıza belirtisi, kontrol cihazı ve önceki bakım kayıtlarını ekleyin. Elektrik ölçümlerini yalnız yetkili kişinin kaydettiği biçimde paylaşın.

When requesting service

Provide the full model, serial number, invoice/order details, delivery and commissioning dates. Include nameplate and installation photographs, symptoms, controller details and maintenance history. Share electrical measurements only as recorded by a qualified person.

Ürünü göndermeden önce

Satıcı veya Voltvent servis kanalıyla başvuruyu açın; gönderim yöntemi ve gerekli kayıtları netleştirin. Ürünü temiz ve güvenli ambalajlayın. Kullanımda maruz kaldığı zararlı kirleticiler varsa bildirin.

Before returning the product

Open a case with the supplier or Voltvent service channel and confirm the return method and required records. Clean and securely pack the product. Disclose exposure to harmful contaminants where applicable.

Saklanacak belgeler

Fatura, garanti kartı, ürün etiketi bilgileri, elektrik şeması, devreye alma ve bakım kayıtlarını birlikte saklayın. Duman görevi onarımında Voltvent ve yetkin servisle ilerleyin; değişen parçaları ve sistemin yeniden kabulünü kaydedin.

Documents to retain

Keep the invoice, warranty card, nameplate details, wiring diagram, commissioning and maintenance records together. Coordinate smoke-duty repair with Voltvent and competent service; record replacement parts and system re-acceptance.

VOLTVENT

info@voltvent.com

voltvent.com

Model ve seri numarasını başvuruya ekleyin.
Include model and serial number in your enquiry.

21

Garanti şartları ve koşulları

Warranty terms and conditions

GARANTİ SÜRESİ: 24 AY / WARRANTY PERIOD: 24 MONTHS
Garanti kartını ve satın alma/teslim belgelerini birlikte saklayın.
Keep the warranty card with your purchase/delivery documents.

Kapsam ve süre

VLF-CC ürününün garanti süresi 24 aydır. Garanti başlangıç tarihi, satıcı tarafından garanti kartına satış/teslim belgeleriyle uyumlu olarak kaydedilir. Model ve seri numarası ürün etiketiyle aynı olmalıdır. Garanti kartını satın alma belgesiyle birlikte saklayın.

Coverage and duration

The warranty period for VLF-CC is 24 months. The seller records the warranty commencement date on the card consistently with the sales/delivery documents. The model and serial number must match the nameplate. Keep the card with proof of purchase.

İnceleme için gerekli bilgiler

Garanti başvurusu ürün kimliği, satın alma belgesi, arıza açıklaması ve mevcut kurulum/bakım kayıtlarıyla incelenir. Kullanım sınırlarına aykırı koşullar, hatalı elektrik bağlantısı veya yetkisiz değişiklik gibi bulgular değerlendirmeye alınır.

Information for assessment

A claim is assessed using product identification, proof of purchase, fault description and available installation/maintenance records. Conditions outside operating limits, incorrect electrical connection or unauthorised modification are relevant to the assessment.

Hizmet ve masraflar

İnceleme sonucu ve uygulanacak işlem servis kanalıyla bildirilir. Servise ürün göndermeden veya ücretli işleme başlamadan önce yöntemi ve kapsamı yazılı olarak netleştirin. Nakliye, sökme/takma, saha hizmeti ve sarf giderleri geçerli satış koşullarına göre değerlendirilir.

Service and costs

The service channel communicates the findings and proposed action. Confirm the method and scope in writing before returning a product or starting chargeable work. Transport, removal/refitting, site service and consumable costs are assessed under the applicable sales terms.

Haklar ve belge bütünlüğü

Geçerli mevzuattan doğan haklar saklıdır. Ürün etiketini, seri numarasını ve servis kayıtlarını okunur tutun. Garanti kartında sonradan yapılan düzeltmeleri yetkili satıcıya doğrulatın. Üründeki arızayı gecikmeden bildirin; güvenli olmayan ürünü kullanmaya devam etmeyin.

Rights and document integrity

Rights arising under applicable law are preserved. Keep the nameplate, serial number and service records legible. Have amendments to the warranty card verified by the authorised seller. Report faults promptly and do not continue to use an unsafe product.

22

Garanti kartı

Warranty card

Garanti süresi: 24 ay / Warranty period: 24 months
Satıcı tarafından satış/teslim belgesine göre doldurulur. / To be completed by the seller from the sales/delivery record.

Ürün / Model

Seri numarası / Serial number

Fatura no. ve tarihi / Invoice number and date

Teslim tarihi / Delivery date

Garanti başlangıç tarihi / Warranty commencement date

Alıcı / Purchaser

Kurulum adresi / Installation address

Satıcı / Supplier

Yetkili satıcı kaşe / imza / tarih

Authorised seller stamp / signature / date

Bu kart fatura ve geçerli garanti koşullarıyla birlikte saklanır.
Keep this card with the invoice and applicable warranty terms.

23

Devreye alma kaydı

Commissioning record

Model / Seri no. / Model and serial no.

Proje ve yer / Project and location

Yetkili personel ve tarih / Competent person and date

KONTROL LİSTESİ / CHECKLIST

- ☐ **Besleme ve etiket eşleşiyor**
  Supply matches nameplate
- ☐ **Topraklama ve koruma kontrol edildi**
  Earthing and protection checked
- ☐ **Montaj, tavan destekleri ve koruyucular güvenli**
  Mounting, ceiling supports and guards secure
- ☐ **Çark serbest; hava yolu temiz**
  Impeller free; air path clear
- ☐ **Şema teslim edilen ürünle eşleşiyor**
  Diagram matches the delivered unit
- ☐ **Hava yönü, ses ve titreşim kontrol edildi**
  Airflow, noise and vibration checked

Ölçülen gerilim (V), akım (A), varsa debi (m^3/h) / Measured voltage, current and airflow

Notlar, sonuç ve imza / Notes, result and signature

24

Bakım ve servis kaydı

Maintenance and service record

Model ve seri numarası / Model and serial number

KAYIT / ENTRY 01

Tarih, çalışma saati ve personel / Date, operating hours and person

Kontrol, temizlik, bulgu ve işlem / Inspection, cleaning, findings and action

Sonraki kontrol tarihi ve imza / Next inspection date and signature

KAYIT / ENTRY 02

Tarih, çalışma saati ve personel / Date, operating hours and person

Kontrol, temizlik, bulgu ve işlem / Inspection, cleaning, findings and action

Sonraki kontrol tarihi ve imza / Next inspection date and signature

Her bakımda güvenli ayırma, temizlik, sabitlemeler, kablo/kutu, koruyucular ve deneme sonucu kaydedilir. Ek kayıtlar aynı model ve seri numarasıyla ayrı sayfada tutulabilir.

For each visit, record safe isolation, cleaning, fixings, cable/box, guards and the test result. Continue on additional sheets carrying the same model and serial number.

25

Duman tahliye kabul kaydı

Smoke-control acceptance record

Yetkin sorumlu kişi teslim belgeleri ve onaylı senaryoya göre doldurur; bu kayıt sınıflandırma belgesi değildir.
The competent responsible person completes from supplied documents and approved strategy; this record is not a classification certificate.

Tam model / Seri / Konum / Full model, serial and location

F300 veya F400 / Belge no. / F300 or F400 and document numbers

Motor anması / Kutup / Şema / Motor ratings, poles and diagram

Yön, destek, aksesuar, kablo uygunluğu / Orientation, support, accessory and cable suitability

Yangın komutu, hız, damper ve geri bildirim / Fire command, speed, damper and feedback

Yetkin sorumlu / Tarih / İmza / Competent person, date and signature

⚠ **DİKKAT / CAUTION**

Kimlik, sınıf, normal işletme sınırları ve gerekli duman kontrol belgeleri doğrulanmadan sistemi hazır kabul etmeyin. Kanıtları bu kayıtla saklayın.

Do not accept system readiness until identity, class, normal operating limits and required smoke-control documents are verified. Retain supporting evidence with this record.

26

Fonksiyon testi ve olay kaydı

Functional test and event record

Planlı fonksiyon testi ile gerçek olayı açıkça ayırın. Ek kayıtları aynı fan kimliğiyle saklayın.
Clearly distinguish a planned functional test from a real event. Keep additional records with the same fan identity.

Model / Seri / Konum / Model, serial and location

Planlı test veya gerçek olay / Tarih / Planned test or real event and date

Komut, seçilen hız ve senaryo / Command, selected speed and strategy

Fan, damper, durum ve arıza tepkileri / Fan, damper, status and fault responses

Bulgular, maruziyet ve gereken işlem / Findings, exposure and required action

Yeniden hizmet izni / Sorumlu / Tarih / Return-to-service release, responsible person and date

⚠ **DİKKAT / CAUTION**

Bu kayıt sıcaklık sınıfını kanıtlamaz. Gerçek sıcak duman olayı sonrası hasar değerlendirmesi ve gereken yazılı serbest bırakma yapılmadan normal kullanıma dönmeyin.

This record does not prove temperature classification. After an actual hot-smoke event, complete damage assessment and required written release before normal service.

VOLTVENT®
VENTILATION SYSTEMS

VLF-CC

Kurulum, kullanım ve bakım

Installation, operation and maintenance

Kılavuzu ürünün yakınında saklayın.
Kurulum ve servis kayıtlarını birlikte tutun.

Keep this manual near the equipment.
Retain installation and service records with it.

VOLTVENT VENTILATION SYSTEMS

info@voltvent.com

voltvent.com

VV-IOM-VLF-CC-TR-EN / V1 / 04.11.2026

KULLANIM KILAVUZU / USER MANUAL