VOLTVENT®
VENTILATION SYSTEMS

VYF-EX

Ex-proof centrifugal roof fans

Kullanım kılavuzu
User manual

Kurulum, kullanım ve bakım
Installation, operation and maintenance



VYF-EX 280-800 / 10 THREE-PHASE MODELS

TR / EN

VV-IOM-VYF-EX-TR-EN | V1 | 04.11.2026

00

İçindekiler

Contents

Güvenlik uyarıları	Safety warnings	**03**
İşaretler ve semboller	Warning signs and symbols	**04**
Ürün tanımı ve kapsam	Product and scope	**05**
Model ve teknik veriler	Models and technical data	**06**
Ex-proof kapsamı ve belgeler	Ex-proof scope and documents	**07**
Ex-proof montaj koşulları	Ex-proof installation conditions	**08**
Akustik referanslar	Acoustic references	**09**
Teslim alma ve depolama	Receipt, handling and storage	**10**
Montajda dikkat edilecek hususlar	Matters to consider during assembly	**11**
Çatı kaidesine montaj	Roof-curb mounting	**12**
Ölçüler ve montaj arayüzleri	Dimensions and interfaces / 13-14	**13**
Elektrik bağlantı referansı	Electrical connection reference	**15**
Motor koruması ve kontrol	Motor protection and control	**16**
İlk çalıştırma	Commissioning	**17**
Kullanım	Usage	**18**
Arızalar ve çözüm yolları	Defects and fixing	**19**
Temizlik, bakım ve bertaraf	Cleaning, maintenance and disposal	**20**
Garanti ve servis	Warranty and service	**21**
Garanti şartları ve koşulları	Warranty terms and conditions	**22**
Garanti kartı	Warranty card	**23**
Devreye alma kaydı	Commissioning record	**24**
Bakım ve servis kaydı	Maintenance and service record	**25**
Ex-proof kurulum kabul kaydı	Ex-proof installation acceptance record	**26**

DİKKAT / CAUTION

Bu kılavuz on VYF-EX modelini kapsar. Tehlikeli alanda kullanmadan önce motor ve komple fan işaretlemesi, sertifikalar ve teslim talimatları birlikte doğrulanmalıdır. Eksik bilgiler tamamlanmadan çalıştırmayın.

This manual covers ten VYF-EX models. Before hazardous-area service, verify motor and complete fan markings, certificates and supplied instructions together. Do not operate until missing information is resolved.

01

Güvenlik uyarıları

Safety warnings

Yetkili personel

Montaj, elektrik bağlantısı, devreye alma ve bakım yalnız tehlikeli alan işine uygun yetkinliğe sahip personel tarafından yapılmalıdır. Kullanıcılar durdurma ve acil durum düzenini bilmelidir. Çocukların ve yetkisiz kişilerin fana erişmesini önleyin.

Competent personnel

Installation, electrical connection, commissioning and maintenance must be carried out by personnel competent for hazardous-area work. Operators must know how to stop the system and respond to an emergency. Prevent access by children and unauthorised persons.

Enerjiyi güvenli ayırın

İşlemden önce fanı durdurun; ana beslemeyi ve varsa ayrı kumanda beslemelerini ayırın. Yeniden enerjilenmeyi kilitleyip etiketleyin. Yetkili elektrikçi gerilim olmadığını doğrulamalıdır. Çarkın tamamen durmasını bekleyin; hava akımı çarkı döndürebilir.

Isolate safely

Before work, stop the fan and isolate the mains and any separate control supplies. Lock and tag against reconnection. A qualified electrician must verify the absence of voltage. Wait until the impeller stops completely; airflow may cause it to rotate.

Hareketli ve sıcak parçalar

Fan çalışırken girişe, çıkışa veya çarka el ya da alet sokmayın. Koruyucular ve kapaklar takılı olmadan çalıştırmayın. Motor ve gövdenin soğumasını bekleyin. Saha çalışma izni ve atmosfer kontrolü prosedürünü uygulayın. Elektrik kutusunu enerjili veya ortam güvenliği doğrulanmamışken açmayın.

Moving and hot parts

Do not insert hands or tools into the inlet, outlet or impeller while running. Do not operate with guards or covers removed. Allow the motor and casing to cool. Apply the site permit and atmosphere-control procedure. Do not open electrical enclosures while energised or before the work area is confirmed safe.

Kişisel korunma

Sac kenarları için uygun eldiven, taşıma sırasında koruyucu ayakkabı kullanın. İşin riskine göre göz, işitme ve solunum koruması belirleyin. Bol giysi, takı ve açıkta saçları hareketli parçalardan uzak tutun.

Personal protection

Use suitable gloves for sheet metal edges and safety footwear during handling. Determine eye, hearing and respiratory protection from the task risk assessment. Keep loose clothing, jewellery and unsecured hair away from moving parts.

02

İşaretler ve semboller

Warning signs and symbols

Siyah-beyaz baskı için şekil + açıklama birlikte kullanılır. İşaretin anlamı yalnız renge bağlı değildir.
Each symbol is accompanied by text for monochrome printing; meaning does not depend on colour.



Genel tehlike

General warning

İlgili güvenlik metnini okuyun. / Read the associated safety instruction.



Elektrik tehlikesi

Electric shock

Gerilimsizliği doğrulayın. / Verify absence of voltage.



Dönen parçalar

Rotating parts

Çarkın durmasını bekleyin. / Wait for the impeller to stop.



Sıcak yüzey

Hot surface

Soğumadan dokunmayın. / Allow surfaces to cool.



Kılavuzu okuyun

Read the manual

İşe başlamadan okuyun. / Read before starting work.



Kilitleyin ve ayırın

Isolate and lock

Yeniden başlamayı önleyin. / Prevent unexpected restart.



Koruyucu eldiven

Protective gloves

Sac kenarlarına dikkat edin. / Beware of sheet metal edges.



Koruyucu ayakkabı

Safety footwear

Taşıma ve montajda kullanın. / Wear during handling and installation.



Göz koruması

Eye protection

Temizlik riskine göre kullanın. / Use where the cleaning task requires it.



Elinizi sokmayın

Do not reach inside

Dönen parçalara erişmeyin. / Keep clear of rotating parts.



Su püskürtmeyin

Do not spray water

Motoru ve elektriği kuru tutun. / Keep motor and electrics dry.



Koruyucu toprak

Protective earth

PE bağlantısını koruyun. / Maintain the PE connection.

03

Ürün tanımı ve kapsam

Product and scope



VYF-EX
Ex-proof santrifüj çatı fanı. Hava akımı dışında üç fazlı motor, doğrudan tahrik ve geriye eğik çark. Çatı seviyesinde çevresel yatay atış.

Ex-proof centrifugal roof fan. Three-phase motor outside the airstream, direct drive and backward-curved impeller. Circumferential horizontal discharge at roof level.

Gövde ve giriş

Sac çelik gövde, montaj plakası ve çark; pirinç kaplı giriş. Malzeme uyumunu gerçek gaz/ortamla doğrulayın. Çevresel atışı, motor soğutmasını ve çark/motor servis erişimini açık tutun.

Casing and inlet

Sheet-steel casing, mounting plate and impeller; brass-plated inlet. Verify material compatibility with the actual gas/medium. Keep circumferential discharge, motor cooling and impeller/motor service access clear.

Motor ve sıcaklık

400 V üç faz / 50 Hz. Motor IP55 / yalıtım F. Çalışma aralığı -20...50 °C; taşınan ortam en çok 50 °C. Bu iki sınırı ve teslim motorunun özel koşullarını birlikte sağlayın.

Motor and temperature

400 V three phase / 50 Hz. Motor IP55 / insulation class F. Operating range -20 to 50 °C; medium temperature maximum 50 °C. Meet both limits and the supplied motor-specific conditions.

⚠ **DİKKAT / CAUTION**

Fotoğraf seri yapısını gösterir. Motor referansı, komple fan işaretlemesi ve komple fan sertifikası ayrı kayıtlardır. Tehlikeli alanda kullanım için 7-8. sayfalardaki doğrulamayı tamamlayın.

The photo illustrates series construction. Motor reference, complete fan marking and complete fan certificate are separate records. Complete verification on pages 7-8 before hazardous-area service.

04

Model ve teknik veriler

Models and technical data

On konfigürasyon / 400 V / üç faz / 50 Hz
Ten configurations / 400 V / three phase / 50 Hz

Model	Azami debi Max. airflow m^3/h	Anma giriş Rated input W	Anma akım Rated A	Anma devir Rated rpm	Azami statik Max. static Pa	Kütle Mass kg	LpA / 3 m dB(A)
VYF-EX 280T-4P	1000	250	0.87	1380	240	35	53
VYF-EX 315T-4P	1950	250	0.87	1380	250	42	53
VYF-EX 355T-4P	2900	250	0.87	1380	330	50	55
VYF-EX 400T-4P	4000	370	1.2	1390	549	55	60
VYF-EX 450T-4P	5550	550	1.6	1365	549	62	62
VYF-EX 500T-4P	8300	1100	2.6	1410	751	68	64
VYF-EX 560T-4P	10800	2200	4.9	1420	950	75	66
VYF-EX 630T-4P	13000	3000	6.6	1425	511	127	60
VYF-EX 710T-4P	15000	4000	8.4	1440	591	150	63
VYF-EX 800T-4P	17000	7500	15.4	1465	700	216	67

Azami debi, azami statik referans ve anma motor değerleri ayrı kayıtlardır. Statik referans en yüksek sağlanan eğri noktasını izler; nominal beyan 1 Pa, polinom yaklaşımı ise küçük fark gösterebilir.

Bu serinin özel Ex-proof eğrilerini kullanın. Anma ve eğri devirleri bağımsızdır; hız ölçeklemesi veya yeniden eğri uydurma yapılmaz. W/A/rpm tek duty ölçümü değildir. LpA, yayımlanmış 3 m toplam ses basıncıdır.

Maximum airflow, maximum static reference and rated motor values are separate records. Static reference follows the highest supplied curve point; a nominal declaration may differ by 1 Pa and a polynomial approximation slightly.

Use dedicated Ex-proof configuration curves. Rated and curve speeds remain independent; no speed scaling or curve re-fitting is applied. W/A/rpm are not readings at one duty. LpA is the published total sound pressure at 3 m.

05

Ex-proof kapsamı ve belgeler

Ex-proof scope and documents

Yayımlanmış motor referansı / Published motor reference
II 2G Ex d IIC T4 Gb

Kayıt / Record	Durum / Status
Motor referansı / Motor reference	II 2G Ex d IIC T4 Gb
Komple fan işaretlemesi / Complete fan marking	Teyit edilecek / To be confirmed
Komple fan sertifikası / Complete fan certificate	Teyit edilecek / To be confirmed

Motor ve komple fan

Bu motor referansı komple fanın uygunluk kaydı değildir. Teslim komple fanın işaretlemesini, sertifikasını ve varsa özel kullanım koşullarını temin edin; gerçek gaz, alan sınıflandırması ve kullanım koşullarıyla eşleştirin.

Gaz ve sıcaklık kapsamı

Referans gaz içindir; toz uygunluğu oluşturmaz. T4 motor sınıfını taşınan hava sıcaklığı yerine kullanmayın. Serinin -20...50 °C çalışma ve 50 °C ortam akışı üst sınırları korunur; teslim belgesindeki daha kısıtlayıcı koşul ayrıca uygulanır.

Motor and complete fan

This motor reference is not the complete fan conformity record. Obtain the supplied complete fan marking, certificate and any special conditions; match them to the actual gas, area classification and service conditions.

Gas and temperature scope

The reference concerns gas; dust suitability is not established. Do not use motor class T4 as the medium-temperature rating. Retain series operating -20...50 °C and medium maximum 50 °C limits, together with more restrictive supplied conditions.

06

Ex-proof montaj koşulları

Ex-proof installation conditions

Kurulumdan önce

Yetkin sorumlu kişi alan sınıflandırmasını, gazı, sıcaklıkları ve fanın belgelerini eşleştirmelidir. Saha çalışma izni, atmosfer kontrolü ve güvenli ayırma düzenini belirleyin. Eksik işaretleme veya sertifika çözülmeden tehlikeli ortamda çalıştırmayın.

Before installation

A competent responsible person must match area classification, gas, temperatures and fan documentation. Establish site permits, atmosphere controls and safe isolation. Do not run in a hazardous atmosphere until missing markings or certificates are resolved.

Topraklama ve eşpotansiyel

PE bağlantısını ve projede gereken iletken gövde/kanal eşpotansiyel bağlantılarını doğrulayın. Esnek bağlantı elektriksel süreklilik sağlamayabilir; sürekliliği yetkin elektrikçi kontrol etmelidir. Statik boşalma riski saha değerlendirmesinde ele alınır.

Earthing and equipotential bonding

Verify PE and the conductive casing/duct bonding required by the design. A flexible connection may interrupt electrical continuity; a competent electrician must check continuity. Address static-discharge risk in the site assessment.

Temas ve yabancı cisimler

Çark, pirinç kaplı giriş ve gövde hasarsız ve temassız olmalıdır. Kanal vidaları, gevşek parçalar ve taşınan yabancı cisimler çarka ulaşmamalıdır. Teslim açıklıklarını değiştirmeyin; sürtme, darbe veya kirlenme varsa nedeni giderilmeden deneme yapmayın.

Contact and foreign objects

Keep impeller, brass-plated inlet and casing undamaged and free of contact. Prevent duct screws, loose parts and foreign objects reaching the impeller. Do not alter supplied clearances; resolve rubbing, impact or deposits before testing.

Mekanik ve elektriksel koruma

Gövdeyi zorlamadan bağımsız kanal desteği sağlayın. Motor soğutmasını ve bakım erişimini koruyun. Parça değişimi veya kontrol cihazı, Ex-proof düzenin izin verilen koşullarını bozmamalıdır.

Mechanical and electrical protection

Support ducts independently without casing strain. Maintain motor cooling and service access. Replacement parts or a controller must preserve the permitted conditions of the Ex-proof arrangement.

07

Akustik referanslar

Acoustic references

Toplam ses gücü / Total sound power - dB(A)
Giriş ve gövde yolları ayrı değerlendirilir. / Inlet and housing paths are assessed separately.

Model	Giriş / Inlet	Gövde / Housing
VYF-EX 280T-4P	74	76
VYF-EX 315T-4P	74	76
VYF-EX 355T-4P	76	78
VYF-EX 400T-4P	81	83
VYF-EX 450T-4P	82	85
VYF-EX 500T-4P	82	87
VYF-EX 560T-4P	87	89
VYF-EX 630T-4P	80	83
VYF-EX 710T-4P	83	86
VYF-EX 800T-4P	88	90

Toplamlar beyan edildiği gibi korunur; oktav bantlarının aritmetik toplamı değildir. Çıkış ses gücü spektrumu verilmemiştir; giriş/gövde değerinden türetilmez.

Totals are retained as declared; they are not arithmetic sums of octave bands. No outlet sound-power spectrum is supplied; it is not inferred from inlet/housing values.

Ses gücü ile 6. sayfadaki 3 m LpA ses basıncı farklı büyüklüklerdir; birbirine dönüştürülmez. Kanal, montaj, çalışma noktası ve mekân gerçek sesi etkiler. Bu tablo kurulu sistem gürültüsünü hesaplamaz.

Sound power and the 3 m LpA sound pressure on page 6 are different quantities; no conversion is made. Ducts, mounting, operating point and room affect actual sound. This table does not calculate installed-system noise.

08

Teslim alma ve depolama

Receipt, handling, transport and storage

Teslim alma

Ambalajı, gövdeyi, çarkı, kabloyu ve bağlantı kutusunu gözle kontrol edin. Hasar ve eksikleri fotoğrafla kaydedip satıcıya bildirin. Etiketteki tam model ve seri numarasını siparişle karşılaştırın. Hasarlı fanı kurmayın veya çalıştırmayın.

Güvenli taşıma

Ürünü mümkün olduğunca özgün ambalajında ve sabitlenmiş taşıyın. Kablo, bağlantı kutusu, çark veya koruyucu ızgaradan tutarak kaldırmayın. Kütleye uygun taşıma ekipmanı ve ürün için belirtilen taşıma noktalarını kullanın.

Depolama

Temiz, kuru, darbeye ve yetkisiz erişime karşı korunan bir yerde saklayın. Yoğuşma, kimyasal madde ve inşaat tozundan koruyun. Üzerine yük koymayın. Uzun depolama sonrasında ilk çalıştırmadan önce durum kontrolünü tekrarlayın.

Sevk öncesi kayıt

Ambalaj, adet, model, seri numarası ve teslim tarihini kaydedin. Sökülen veya servis için gönderilen fanı güvenli ambalajlayın; gerekiyorsa kirletici maddeler için temizleme ve bilgilendirme yapın.

Receipt

Inspect the packaging, casing, impeller, cable and terminal box. Photograph and report damage or missing items to the supplier. Compare the full model and serial number with the order. Do not install or run a damaged fan.

Safe handling

Use the original packaging where possible and secure the product during transport. Do not lift by the cable, terminal box, impeller or guard. Use handling equipment suitable for the mass and the lifting points specified for the product.

Storage

Store in a clean, dry place protected against impact and unauthorised access. Protect against condensation, chemicals and construction dust. Do not stack loads on the unit. Repeat the condition inspection before commissioning after extended storage.

Transport record

Record packaging condition, quantity, model, serial number and delivery date. Securely pack a removed fan for service or return; clean and disclose contaminants where necessary.

09

Montajda dikkat edilecek hususlar

Matters to consider during assembly

Çatı kaidesi ve taşıyıcı

Uygun rijit kaideyi gerçek kütle, çatı yapısı ve proje koşullarıyla eşleştirin. Fanı montaj plakasının gerçek deliklerinden sabitleyin; kapağa veya tel ızgaraya taşıma yükü vermeyin.

Roof curb and support

Match suitable rigid curb to actual mass, roof structure and project conditions. Secure through actual mounting-plate holes; do not apply support loads to cover or wire grille.

Su sızdırmazlık ve titreşim

Plaka-kaide birleşimini uygun çevresel conta ve çatı detayıyla sızdırmaz yapın. Gerekli titreşim izolasyonu, yapısal sabitlemeyi ve sürekli su sızdırmazlığı koruyan proje düzeniyle sağlanır; gevşek takozlarla açık aralık bırakılmaz.

Weather sealing and vibration

Seal the plate-to-curb joint with suitable continuous gasket and roof detailing. Provide any required isolation through a project arrangement retaining structural fixing and continuous weather sealing; do not leave an open gap with loose pads.

Çatı bağlantısı ve açıklıklar

ØC gerçek dairesel bağlantı, E kare taban, D sabitleme mesafesi ve ØF delik çapıdır. Kanal yükünü ayrı taşıyın. Çevresel atışı, motor soğutmasını ve bakım erişimini açık tutun.

Roof connection and access

ØC is actual circular connection, E square base, D fixing distance and ØF hole diameter. Support duct loads independently. Keep circumferential discharge, motor ventilation and maintenance access clear.

Çatıda güvenli çalışma

Güvenli erişim, düşmeye karşı korunma ve uygun hava koşulları sağlayın. Enerjiyi ayırın; gerçek yapısal noktalardan taşıyın. Saha izinlerini, Ex-proof belgeleri ve sıcaklıkları doğrulayın; ankraj, tork, kaide yüksekliği veya yük kapasitesi varsaymayın.

Safe roof work

Provide safe access, fall protection and suitable weather conditions. Isolate power and handle at actual structural points. Verify site permits, Ex-proof documents and temperatures; do not assume anchor, torque, curb height or load ratings.

10

Çatı kaidesine montaj

Roof-curb mounting

Atış ve motor havalandırması korunarak kare montaj plakasının kaideye sabitlenmesi.
Fixing the square mounting plate to the curb while keeping discharge and motor ventilation clear.

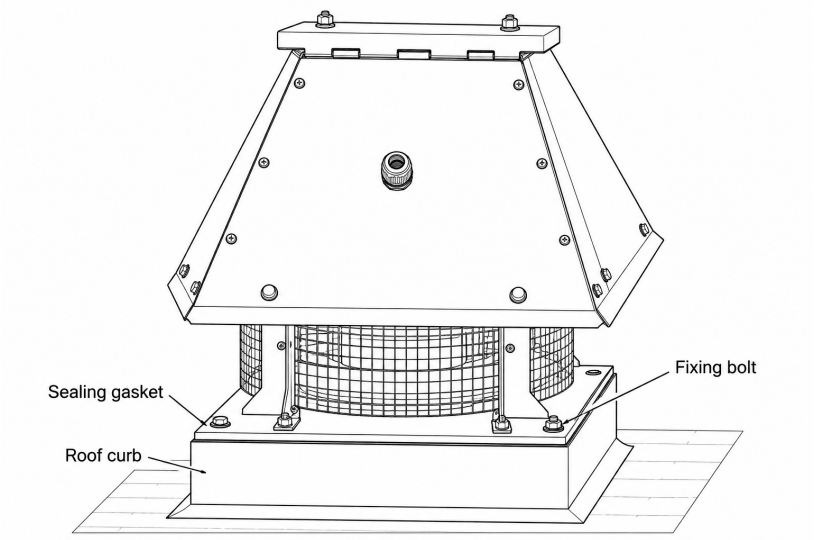

1 Kaideyi gerçek plaka ve bağlantıyla eşleştirin.
Match curb to actual mounting plate and connection.

2 Çevresel sızdırmazlık contasını yerleştirin.
Fit the continuous sealing gasket.

3 Gerçek köşe sabitlemelerini güvenli tamamlayın.
Secure the actual corner fixings.

4 Atış, motor ve servis alanını açık bırakın.
Keep discharge, motor and service space clear.

⚠ **DİKKAT / CAUTION**

Ölçeksiz yerleşim; kaide, conta ve çatı birleşimi proje ekipmanıdır. Gerçek çatı ve teslim fanına uygunluk doğrulanır; standart teslim kapsamı veya yeni imalat ölçüsü varsayılmaz. Enerjiyi ayırın; PE ve eşpotansiyel bağlantı sürekliliğini doğrulayın.

Unscaled layout; curb, gasket and roof joint are project equipment. Verify suitability for actual roof and supplied fan; no standard supply scope or new fabrication dimension is implied. Isolate power; verify PE and equipotential-bonding continuity.

11

Ölçü çizimi ve arayüzler

Dimension drawing and interfaces

Ölçüler mm; gerçek model ölçüleri 14. sayfadadır.
Dimensions in mm; actual model dimensions are on page 14.

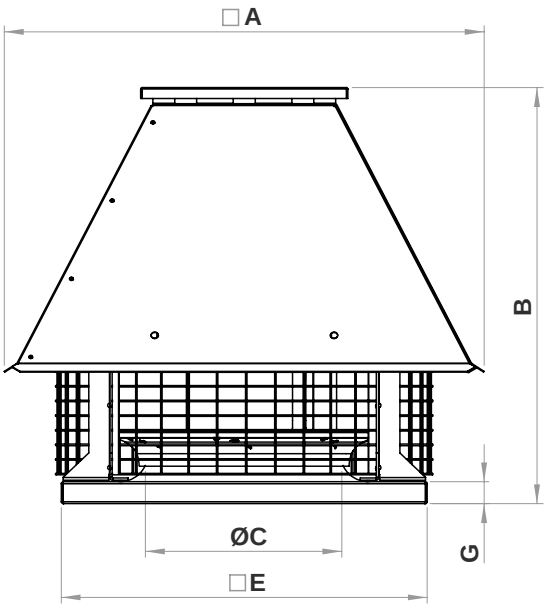

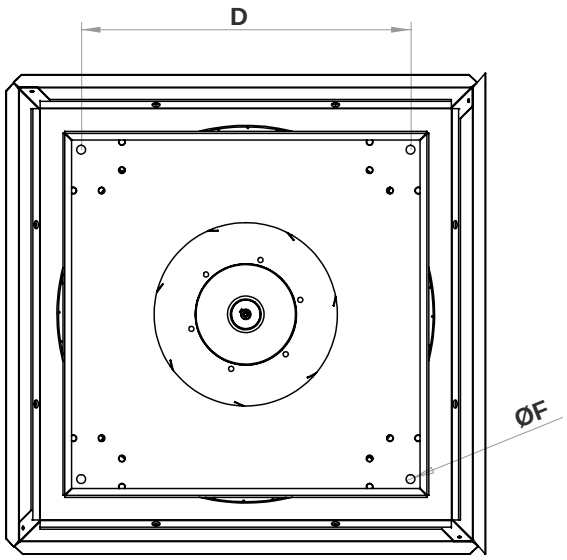

Çatı ve kanal arayüzü

ØC gerçek dairesel bağlantı, E kare taban, D sabitleme mesafesi ve ØF delik çapıdır. Model kodunu bağlantı çapı saymayın. Çatı açıklığı, kaide ve çevresel sızdırmazlık gerçek teslim fanıyla eşleştirilir.

Roof and duct interface

ØC is the actual circular connection, E the square base, D the fixing distance and ØF the hole diameter. Do not treat the model code as the connection diameter. Match roof opening, curb and continuous weather sealing to the supplied fan.

Ölçeksiz temsil

Çizim seriyi temsil eder, ölçekli değildir. Gerçek taban/delikleri ve servis alanını doğrulayın. Ölçekleyerek yeni imalat ölçüsü, ankraj, yük, tork veya montaj açıklığı üretmeyin.

Representative outline

The outline represents the series and is not to scale. Verify actual base/holes and service space. Do not derive new fabrication dimensions, anchors, loads, torque or installation clearances by scaling.

11

Ölçü tablosu

Dimension table

On model / tüm ölçüler mm / çizim 13. sayfada.
Ten models / all dimensions in mm / drawing on page 13.

Model	A	B	ØC	D	E	ØF	G
VYF-EX 280T-4P	522	495	165	354	404	10	30
VYF-EX 315T-4P	595	555	198	404	454	10	30
VYF-EX 355T-4P	656	555	234	450	500	10	30
VYF-EX 400T-4P	656	585	268	450	500	12	30
VYF-EX 450T-4P	656	616	303	530	580	12	44
VYF-EX 500T-4P	766	660	342	590	640	12	44
VYF-EX 560T-4P	828	723	380	650	700	12	44
VYF-EX 630T-4P	997	922	445	680	730	12	54
VYF-EX 710T-4P	1095	991	500	710	780	12	54
VYF-EX 800T-4P	1205	1172	542	850	900	12	54

Seçilen tam modelin satırını kullanın. ØC bağlantı, E kare taban, D sabitleme mesafesi ve ØF delik çapıdır. Gerçek delik ve kaideyi teslim fanıyla doğrulayın.

Use the row for the selected full model. ØC is the connection, E the square base, D the fixing distance and ØF the hole diameter. Verify actual holes and curb against the supplied fan.

Kanal yükünü ayrı taşıyın. Çatı birleşiminde kesintisiz su sızdırmazlık ve gerekli eşpotansiyel bağlantı sağlanır. Titreşim izolasyonu sabitlemeyi, sızdırmazlığı veya elektriksel sürekliliği bozmamalıdır.

Support duct loads independently. Maintain continuous roof-joint weather sealing and required equipotential bonding. Vibration isolation must preserve fixing, sealing and electrical continuity.

12

Elektrik bağlantı referansı

Electrical connection reference

400 V / üç faz / 50 Hz - Motor klemens topolojisi
400 V / three phase / 50 Hz - Motor terminal topology

DELTA CONNECTION

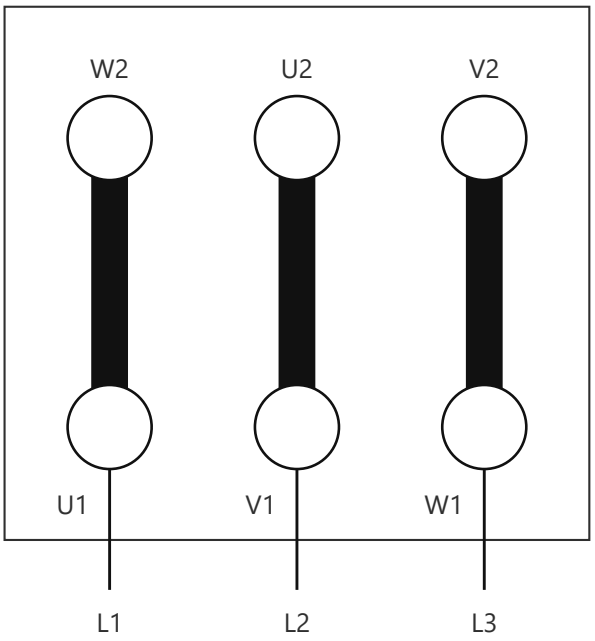

STAR CONNECTION

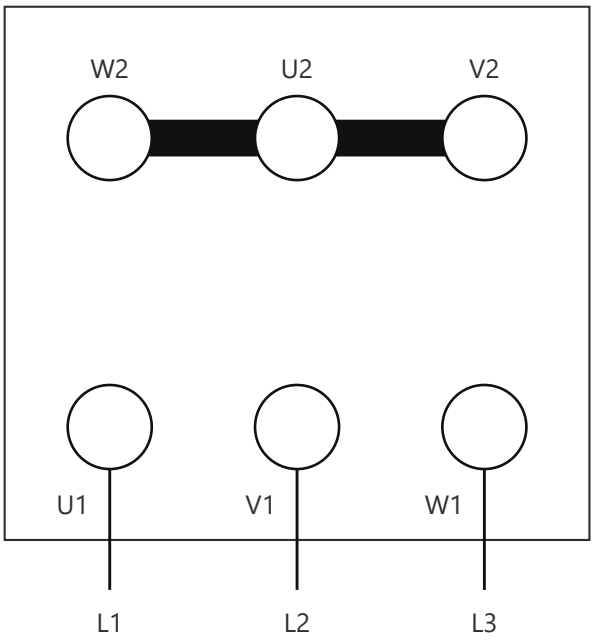

Δ: Üçgen / Y: Yıldız. Son köprü düzenini teslim Ex-proof motorunun etiketi ve talimatı belirler; yalnız 400 V değeri yeterli değildir.

Δ: Delta / Y: Star. Select final bridges from the supplied Ex-proof motor nameplate and instructions; 400 V alone is insufficient.

PE ve gereken eşpotansiyel bağlantılar ayrıca yapılır; bu motor uç referansında gösterilmez. Tam pano, koruma ve saha devresi teslim belgelerine göre düzenlenir.

Connect PE and required equipotential bonding separately; they are not shown in this motor-terminal reference. Use supplied documents for the complete panel, protection and site circuit.

13

Motor koruması ve kontrol

Motor protection and control

Yetkili bağlantı

Tüm güç ve ayrı kontrol beslemelerini ayırın, kilitleyin ve gerilimsizliği doğrulayın. Saha atmosferi ve çalışma izni koşullarını uygulayın. Elektrik kutusunu yalnız izin verilen güvenli durumda açın; teslim motor talimatını izleyin.

Competent connection

Isolate and lock mains and separate control supplies and verify absence of voltage. Apply site atmosphere and permit conditions. Open electrical enclosures only in the permitted safe state; follow the supplied motor instructions.

Kablo girişleri ve kapaklar

Kablo rakoru, kullanılmayan giriş tapası, kapak ve sabitlemeleri teslim koruma tipine ve özel koşullara göre seçin/koruyun. Rastgele delik açmayın, parça veya conta değiştirmeyin. IP55, Ex-proof korumanın yerine geçmez.

Cable entries and covers

Select and retain cable glands, unused-entry plugs, covers and fixings for the supplied protection type and special conditions. Do not drill arbitrary holes or substitute parts/seals. IP55 does not replace Ex-proof protection.

Motor koruması ve hız

Kablo ve korumayı gerçek motor etiketi/sertifikası ve tesisata göre belirleyin. Koruma veya sıcaklık izleme varsa köprülemeyin. Yalnız teslim Ex-proof düzeninin izin verdiği hız kontrolünü kullanın; frekans konvertörü ve hız aralığını varsaymayın.

Motor protection and speed

Select cable and protection for the actual motor nameplate/certificate and installation. Do not bypass fitted protection or temperature monitoring. Use only speed control permitted for the supplied Ex-proof assembly; do not assume converter compatibility or a speed range.

Dönüş ve son kontrol

Dönüş yönünü ürün oku ve teslim talimatıyla eşleştirin. Faz değişimi gerekiyorsa enerjiyi güvenli ayırdıktan sonra yetkili elektrikçi yapmalıdır. Kutu/kapaklar kapalı, koruyucular takılı ve saha deneme koşulları sağlanmış olmalıdır.

Rotation and final checks

Match rotation to the unit arrow and supplied instructions. Any phase change is for a qualified electrician after safe isolation. Close covers/boxes, fit guards and satisfy site test conditions before a controlled trial.

14

İlk çalıştırma

Commissioning

Başlatmadan önce

Model, besleme ve frekansı doğrulayın; 26. sayfadaki Ex-proof kabul kaydını ve saha çalışma iznini tamamlayın. Koruyucu toprak, koruma cihazları, ayırıcı, kablo girişleri ve kutu kapağı kontrol edilmiş olmalıdır. Gövde bağlantıları ve kanal destekleri güvenli; hava yolu temiz olmalıdır.

Kontrollü deneme

Alandaki kişileri uyarın. Koruyucular takılıyken kısa ve kontrollü çalıştırma yapın. Hava yönünü güvenli yöntemle kontrol edin. Sürtme, vuruntu, olağan dışı ses veya belirgin titreşim varsa durdurun ve enerjiyi ayırın.

Ölçüm ve kayıt

Besleme gerilimi ve çalışma akımını ölçüp ürün etiketi/izin verilen sınırlarla karşılaştırın. Kontrol cihazı varsa yalnız onaylı hız aralığını kullanın. Kurulu sistem debisi ile katalog eğrisi üst sınırını aynı değer gibi kaydetmeyin.

Teslim ve bilgilendirme

24. sayfadaki kaydı doldurun. Kullanıcıya durdurma/ayırma yöntemi, bakım erişimi ve arıza bildirimini gösterin. Bu kılavuz, ürünle verilen bağlantı şeması ve kayıtlar birlikte saklanmalıdır.

Before starting

Verify model, supply and frequency; complete the Ex-proof acceptance record on page 26 and site permit requirements. Check protective earth, protective devices, isolator, cable entries and terminal box cover. Casing fixings and duct supports must be secure and the air path clear.

Controlled test

Warn people in the area. With guards installed, perform a short controlled test. Check airflow direction by a safe method. Stop and isolate if rubbing, impact, abnormal noise or significant vibration occurs.

Measurement and record

Measure supply voltage and operating current and compare with the unit nameplate/permitted limits. If a controller is fitted, use only the approved speed range. Do not record the catalogue curve endpoint as the measured installed airflow.

Handover

Complete the record on page 24. Show the operator how to stop/isolate, access for maintenance and report a fault. Keep this manual with the supplied wiring diagram and records.

15

Kullanım

Usage

Doğrulanmış uygulama

Yalnız belgeleriyle doğrulanmış gaz uygulaması ve çalışma koşullarında kullanın. Girişi/çevresel yatay atışı, motor soğutmasını ve servis erişimini açık tutun. Çalışırken kapak veya kanal sökmeyin; ürün işaretlemelerini okunur tutun.

Verified application

Use only for the gas application and operating conditions verified by the supplied documents. Keep inlet/circumferential horizontal discharge, motor cooling and service access clear. Do not remove covers or ducts while running; keep product markings legible.

Hız kontrolü

Yalnız gerçek Ex-proof motor ve komple fan için izin verilen kontrol düzenini kullanın. Anma devrinden veya eğriden yeni kontrol aralığı türetmeyin. İzin verilmeyen motor, kontrol veya koruma değişikliği yapmayın.

Speed control

Use only the control arrangement permitted for the actual Ex-proof motor and complete fan. Do not derive a new control range from rated speed or a curve. Do not make unapproved motor, control or protection changes.

Arıza ve güvenli durdurma

Sürtme, olağan dışı ses/titreşim, yanık kokusu veya koruma açmasında saha güvenli durdurma planını uygulayın. Prosesin güvenli durumunu ve gerekiyorsa diğer havalandırmayı koruyun. Korumayı tekrar tekrar sıfırlamayın; sebep çözülmeden yeniden başlatmayın.

Fault and safe shutdown

For rubbing, abnormal noise/vibration, burning smell or protection trips, apply the site safe-shutdown plan. Maintain a safe process state and any required other ventilation. Do not repeatedly reset protection or restart before resolving the cause.

Kapsam dışı koşullar

Bu gaz motor referansı toz ortamı onayı değildir. Kimyasal uyum, aşındırıcı veya yoğun parçacıklı akış ve özel uygulamalar ayrıca doğrulanır. Seri adı ve motor sınıfı tek başına komple fan veya saha uygunluğu oluşturmaz.

Conditions outside scope

This gas motor reference is not dust approval. Confirm chemical compatibility, corrosive or heavily contaminated flow and special applications separately. Series name and motor class alone do not establish complete-fan or site suitability.

16

Arızalar ve çözüm yolları

Defects and fixing

Müdahaleden önce enerjiyi ayırın. Elektrik ölçümü ve parça değişimi yetkili servis personelinin işidir.
Isolate before intervention. Electrical testing and component replacement are for qualified service personnel.

Belirti / Symptom	Olası neden / Possible cause	Kontrol ve işlem / Check and action
Fan çalışmıyor Fan does not run	Besleme yok, koruma açmış, bağlantı veya motor arızası. No supply, tripped protection, connection or motor fault.	Ayırın; yetkili elektrikçi besleme ve devreyi kontrol etsin. Açmanın nedenini bulun. Isolate; qualified electrician to check supply/circuit and determine why protection tripped.
Yavaş dönme / uğultu Slow running / humming	Uyumsuz kontrol, hatalı bağlantı, motor koruması veya mekanik sorun. Incompatible control, incorrect wiring, motor protection or mechanical issue.	Çalışmayı durdurun. Şemayı, kontrol uyumunu ve motoru servise kontrol ettirin. Stop. Have service check the diagram, control compatibility and motor.
Aşırı ses / titreşim Excessive noise / vibration	Kir birikmesi, gevşek sabitleme, çarka temas veya balans sorunu. Dirt, loose fixing, impeller contact or imbalance.	Ayırıp temizliği ve bağlantıları kontrol edin. Balans ağırlıklarını çıkarmayın; sorunu servise aktarın. Isolate; check cleanliness/fixings. Do not remove balance weights; refer to service.
Düşük hava debisi Low airflow	Tıkalı kanal/filtre, kapalı damper, kaçak veya sistem direnci. Blocked duct/filter, closed damper, leakage or system resistance.	Enerji ayrılmışken hava yolunu kontrol edin. Ölçülen çalışma noktasını sistem seçimiyle karşılaştırın. Check air path while isolated. Compare measured duty with system selection.
Isınma / tekrar açma Overheating / repeated trip	Sınır dışı çalışma, soğutma engeli veya elektrik/motor sorunu. Operation outside limits, obstructed cooling or electrical/motor fault.	Durdurun ve ayırın. Etiket, çalışma akımı ve uygulamayı inceletin; korumayı köprülemeyin. Stop/isolate. Have ratings, current and application checked; do not bypass protection.

Kullanıcı fan kanadını düzeltmemeli, motoru açmamalı veya Ex-proof koruma parçalarını değiştirmemelidir. Arıza sürüyorsa servisle görüşün.

The operator must not straighten blades, open the motor or replace Ex-proof protection parts. Contact service if the fault remains.

17

Temizlik, bakım ve bertaraf

Cleaning, maintenance and disposal

Güvenli temizlik

Saha izni ve güvenli atmosfer koşullarını sağlayın. Durdurun, tüm beslemeleri ayırıp yeniden başlamaya karşı kilitleyin. Çarkın durmasını ve yüzeylerin soğumasını bekleyin. Birikmiş kiri yumuşak fırça ve uygun hafif nemli bezle temizleyin. Motora ve elektrik kutusuna su veya basınçlı su püskürtmeyin. Yanıcı temizleyici kullanmayın.

Safe cleaning

Satisfy site permit and safe-atmosphere conditions. Stop, isolate all supplies and lock against restart. Wait for the impeller to stop and surfaces to cool. Remove deposits with a soft brush and a suitable lightly damp cloth. Do not spray water or pressurised water onto the motor or terminal box. Do not use flammable cleaners.

Periyodik bakım

Kontrol aralığını kirlilik, çalışma süresi ve tesis risk değerlendirmesine göre yazılı bakım planında belirleyin; kirlenme varsa aralığı kısaltın. Çarkı, pirinç kaplı girişi, açıklıkları, dış motoru, kapağı, ızgarayı, kaide sabitlemelerini, sızdırmazlığı, topraklama/bonding ve kutu girişlerini kontrol edin. Sonuçları 25. sayfaya kaydedin.

Periodic maintenance

Set inspection intervals in a written maintenance plan based on contamination, operating hours and site risk assessment; shorten intervals where deposits develop. Inspect impeller, brass-plated inlet, clearances, external motor, hood, grille, curb fixings, weather seals, earthing/bonding and cable entries. Record the findings on page 25.

Parçalar ve yeniden başlatma

Balans ağırlıklarını, kanat şeklini ve fabrika ayarlarını değiştirmeyin. Rulman tipini doğrulamadan yağlama yapmayın. Alev sızdırmaz birleşimlere müdahale etmeyin; taşlamayın, boyamayın veya ölçülerini değiştirmeyin. Ex-proof onarımını uygun yetkin servis ve teslim talimatlarıyla yürütün. Koruyucu ve kapakları geri takın; kontrollü yeniden çalıştırma yapın.

Parts and restart

Do not alter balance weights, blade geometry or factory settings. Do not lubricate without confirming bearing requirements. Do not grind, paint, alter or repair flameproof joints yourself. Ex-proof repair requires a suitably competent service facility and supplied instructions. Refit guards/covers and perform a controlled restart.

Söküm ve bertaraf

Sökümden önce elektriği güvenli ayırın ve fanı taşıyacak şekilde destekleyin. Malzemeleri ve elektrikli parçaları yerel atık kurallarına göre ayırın. Kirlenmiş parçalar ve elektrikli bileşenler uygun toplama/bertaraf sürecine verilmelidir.

Removal and disposal

Before removal, safely isolate electricity and support the fan for handling. Separate materials and electrical components according to local waste requirements. Use appropriate collection/disposal routes for contaminated parts and electrical components.

18

Garanti ve servis

Warranty and service

Servise başvururken

Tam model, seri numarası, fatura/sipariş bilgisi, teslim ve devreye alma tarihini hazırlayın. Etiket fotoğrafı, montaj görünümü, arıza belirtisi, kontrol cihazı ve önceki bakım kayıtlarını ekleyin. Elektrik ölçümlerini yalnız yetkili kişinin kaydettiği biçimde paylaşın.

When requesting service

Provide the full model, serial number, invoice/order details, delivery and commissioning dates. Include nameplate and installation photographs, symptoms, controller details and maintenance history. Share electrical measurements only as recorded by a qualified person.

Ürünü göndermeden önce

Satıcı veya Voltvent servis kanalıyla başvuruyu açın; gönderim yöntemi ve gerekli kayıtları netleştirin. Ürünü temiz ve güvenli ambalajlayın. Kullanımda maruz kaldığı zararlı kirleticiler varsa bildirin.

Before returning the product

Open a case with the supplier or Voltvent service channel and confirm the return method and required records. Clean and securely pack the product. Disclose exposure to harmful contaminants where applicable.

Saklanacak belgeler

Fatura, garanti kartı, ürün etiketi bilgileri, elektrik şeması, devreye alma ve bakım kayıtlarını birlikte saklayın. Ex-proof onarımını bu koruma tipinde yetkin servise yaptırın; değişen parçaları ve korumanın yeniden kontrolünü kaydedin.

Documents to retain

Keep the invoice, warranty card, nameplate details, wiring diagram, commissioning and maintenance records together. Use service competent for the Ex-proof protection type; record replaced parts and the protection recheck.

VOLTVENT

info@voltvent.com

voltvent.com

Model ve seri numarasını başvuruya ekleyin.
Include model and serial number in your enquiry.

19

Garanti şartları ve koşulları

Warranty terms and conditions

GARANTİ SÜRESİ: 24 AY / WARRANTY PERIOD: 24 MONTHS
Garanti kartını ve satın alma/teslim belgelerini birlikte saklayın.
Keep the warranty card with your purchase/delivery documents.

Kapsam ve süre

VYF-EX ürününün garanti süresi 24 aydır. Garanti başlangıç tarihi, satıcı tarafından garanti kartına satış/teslim belgeleriyle uyumlu olarak kaydedilir. Model ve seri numarası ürün etiketiyle aynı olmalıdır. Garanti kartını satın alma belgesiyle birlikte saklayın.

Coverage and duration

The warranty period for VYF-EX is 24 months. The seller records the warranty commencement date on the card consistently with the sales/delivery documents. The model and serial number must match the nameplate. Keep the card with proof of purchase.

İnceleme için gerekli bilgiler

Garanti başvurusu ürün kimliği, satın alma belgesi, arıza açıklaması ve mevcut kurulum/bakım kayıtlarıyla incelenir. Kullanım sınırlarına aykırı koşullar, hatalı elektrik bağlantısı veya yetkisiz değişiklik gibi bulgular değerlendirmeye alınır.

Information for assessment

A claim is assessed using product identification, proof of purchase, fault description and available installation/maintenance records. Conditions outside operating limits, incorrect electrical connection or unauthorised modification are relevant to the assessment.

Hizmet ve masraflar

İnceleme sonucu ve uygulanacak işlem servis kanalıyla bildirilir. Servise ürün göndermeden veya ücretli işleme başlamadan önce yöntemi ve kapsamı yazılı olarak netleştirin. Nakliye, sökme/takma, saha hizmeti ve sarf giderleri geçerli satış koşullarına göre değerlendirilir.

Service and costs

The service channel communicates the findings and proposed action. Confirm the method and scope in writing before returning a product or starting chargeable work. Transport, removal/refitting, site service and consumable costs are assessed under the applicable sales terms.

Haklar ve belge bütünlüğü

Geçerli mevzuattan doğan haklar saklıdır. Ürün etiketini, seri numarasını ve servis kayıtlarını okunur tutun. Garanti kartında sonradan yapılan düzeltmeleri yetkili satıcıya doğrulatın. Üründeki arızayı gecikmeden bildirin; güvenli olmayan ürünü kullanmaya devam etmeyin.

Rights and document integrity

Rights arising under applicable law are preserved. Keep the nameplate, serial number and service records legible. Have amendments to the warranty card verified by the authorised seller. Report faults promptly and do not continue to use an unsafe product.

20

Garanti kartı

Warranty card

Garanti süresi: 24 ay / Warranty period: 24 months
Satıcı tarafından satış/teslim belgesine göre doldurulur. / To be completed by the seller from the sales/delivery record.

Ürün / Model

Seri numarası / Serial number

Fatura no. ve tarihi / Invoice number and date

Teslim tarihi / Delivery date

Garanti başlangıç tarihi / Warranty commencement date

Alıcı / Purchaser

Kurulum adresi / Installation address

Satıcı / Supplier

Yetkili satıcı kaşe / imza / tarih

Authorised seller stamp / signature / date

Bu kart fatura ve geçerli garanti koşullarıyla birlikte saklanır.
Keep this card with the invoice and applicable warranty terms.

21

Devreye alma kaydı

Commissioning record

Model / Seri no. / Model and serial no.

Proje ve yer / Project and location

Yetkili personel ve tarih / Competent person and date

KONTROL LİSTESİ / CHECKLIST

- ☐ **Besleme ve etiket eşleşiyor**
  Supply matches nameplate
- ☐ **Topraklama ve koruma kontrol edildi**
  Earthing and protection checked
- ☐ **Montaj, kanal destekleri ve koruyucular güvenli**
  Mounting, duct supports and guards secure
- ☐ **Çark serbest; hava yolu temiz**
  Impeller free; air path clear
- ☐ **Şema teslim edilen ürünle eşleşiyor**
  Diagram matches the delivered unit
- ☐ **Hava yönü, ses ve titreşim kontrol edildi**
  Airflow, noise and vibration checked

Ölçülen gerilim (V), akım (A), varsa debi (m^3/h) / Measured voltage, current and airflow

Notlar, sonuç ve imza / Notes, result and signature

22

Bakım ve servis kaydı

Maintenance and service record

Model ve seri numarası / Model and serial number

KAYIT / ENTRY 01

Tarih, çalışma saati ve personel / Date, operating hours and person

Kontrol, temizlik, bulgu ve işlem / Inspection, cleaning, findings and action

Sonraki kontrol tarihi ve imza / Next inspection date and signature

KAYIT / ENTRY 02

Tarih, çalışma saati ve personel / Date, operating hours and person

Kontrol, temizlik, bulgu ve işlem / Inspection, cleaning, findings and action

Sonraki kontrol tarihi ve imza / Next inspection date and signature

Her bakımda güvenli ayırma, temizlik, sabitlemeler, kablo/kutu, koruyucular ve deneme sonucu kaydedilir. Ek kayıtlar aynı model ve seri numarasıyla ayrı sayfada tutulabilir.

For each visit, record safe isolation, cleaning, fixings, cable/box, guards and the test result. Continue on additional sheets carrying the same model and serial number.

23

Ex-proof kurulum kabul kaydı

Ex-proof installation acceptance record

Teslim belgelerine göre yetkin sorumlu kişi doldurur. Bu kayıt komple fan sertifikası değildir.
For the competent responsible person using supplied documents. This record is not the complete fan certificate.

Tam fan modeli / Seri no. / Full fan model and serial number

Motor işaretleme ve sertifika no. / Motor marking and certificate number

Komple fan işaretleme ve sertifika no. / Complete fan marking and certificate number

Alan/gaz/sıcaklık eşleştirmesi / Area, gas and temperature matching

PE/bonding, koruma ve kontrol kayıtları / PE/bonding, protection and control records

Yetkin sorumlu, tarih, imza / Competent person, date and signature

⚠ **DİKKAT / CAUTION**

Eksik veya uyumsuz işaretleme, sertifika ya da özel koşul çözülmeden tehlikeli alanda devreye almayın. Başvuru belgelerini bu kayıtla birlikte saklayın.

Do not commission in a hazardous area until missing or conflicting markings, certificates or special conditions are resolved. Retain supporting documents with this record.

VOLTVENT®
VENTILATION SYSTEMS

VYF-EX

Kurulum, kullanım ve bakım

Installation, operation and maintenance

Kılavuzu ürünün yakınında saklayın.
Kurulum ve servis kayıtlarını birlikte tutun.

Keep this manual near the equipment.
Retain installation and service records with it.

VOLTVENT VENTILATION SYSTEMS

info@voltvent.com

voltvent.com

VV-IOM-VYF-EX-TR-EN / V1 / 04.11.2026

KULLANIM KILAVUZU / USER MANUAL