VOLTVENT®
VENTILATION SYSTEMS

VDF-R-KE EC

EC KITCHEN EXHAUST FANS

Kullanım kılavuzu
User manual

Kurulum, kullanım ve bakım
Installation, operation and maintenance



VDF-R-KE EC 450 - 900 / 6 EC MODELS

TR / EN

VV-IOM-VDF-R-KE EC-TR-EN | V1 | 04.11.2026

00

İçindekiler

Contents

Güvenlik uyarıları	Safety warnings	**03**
Uyarı işaretleri ve semboller	Warning signs and symbols	**04**
Ürün tanımı ve kapsam	Product and scope	**05**
EC model ve teknik veriler	EC models and technical data	**06**
Teslim alma, taşıma ve depolama	Receipt, handling and storage	**07**
Montajda dikkat edilecek hususlar	Matters to consider during assembly	**08**
Montaj şekli	Mounting arrangement	**09**
Ölçüler ve montaj arayüzleri	Dimensions and mounting interfaces	**10**
Filtrasyon ve yağ toplama	Filtration and oil collection	**11**
Motor ve elektrik bilgileri	Motor and electrical data	**12**
Performans ve ses referansları	Performance and acoustic references	**13**
Filtre ve tava servis adımları	Filter and tray service steps	**14**
İlk çalıştırma	Commissioning	**15**
Kullanım	Usage	**16**
Arızalar ve çözüm yolları	Defects and fixing	**17**
Temizlik, bakım ve bertaraf	Cleaning, maintenance and disposal	**18**
Garanti ve servis	Warranty and service	**19**
Garanti şartları ve koşulları	Warranty terms and conditions	**20**
Garanti kartı	Warranty card	**21**
Devreye alma kaydı	Commissioning record	**22**
Bakım ve servis kaydı	Maintenance and service record	**23**

DİKKAT / CAUTION

Bu kılavuz VDF-R-KE EC altı modelinin EC motor seçenekleri için kurulum, kullanım ve bakım bilgilerini içerir. Ürün etiketi ve teslim edilen motor şemasıyla birlikte okuyun; bilgilerin uyuşmadığı durumda montajı durdurup Voltvent ile görüşün.

This manual covers installation, operation and maintenance of the six EC models of VDF-R-KE EC. Read it with the nameplate and the supplied motor diagram. Stop installation and contact Voltvent if the information does not agree.

01

Güvenlik uyarıları

Safety warnings

Yetkili personel

Montaj, elektrik bağlantısı, devreye alma ve bakım yalnız işe uygun yetkinliğe sahip personel tarafından yapılmalıdır. Kullanıcılar durdurma ve acil durum düzenini bilmelidir. Çocukların ve yetkisiz kişilerin fana erişmesini önleyin.

Competent personnel

Installation, electrical connection, commissioning and maintenance must be carried out by personnel competent for the task. Operators must know how to stop the system and respond to an emergency. Prevent access by children and unauthorised persons.

Enerjiyi güvenli ayırın

İşlemden önce fanı durdurun; ana beslemeyi ve varsa ayrı kumanda beslemelerini ayırın. Yeniden enerjilenmeyi kilitleyip etiketleyin. EC kalan enerji bekleme prosedürünü uygulayın; yetkili elektrikçi gerilimsizliği doğrulamalıdır. Çarkın tamamen durmasını bekleyin; hava akımı çarkı döndürebilir.

Isolate safely

Before work, stop the fan and isolate the mains and any separate control supplies. Lock and tag against reconnection. Follow EC stored-energy waiting procedure; a qualified electrician verifies no voltage. Wait for the impeller to stop; airflow may cause rotation.

Hareketli ve sıcak parçalar

Fan çalışırken girişe, çıkışa veya çarka el ya da alet sokmayın. Koruyucular ve kapaklar takılı olmadan çalıştırmayın. Motor ve gövdenin soğumasını bekleyin. Elektrik servis işlemlerini uzmana bırakın.

Moving and hot parts

Do not insert hands or tools into the inlet, outlet or impeller while running. Do not operate with guards or covers removed. Allow the motor and casing to cool. Electrical servicing is for qualified personnel.

Kişisel korunma

Sac kenarları için uygun eldiven, taşıma sırasında koruyucu ayakkabı kullanın. İşin riskine göre göz, işitme ve solunum koruması belirleyin. Bol giysi, takı ve açıkta saçları hareketli parçalardan uzak tutun.

Personal protection

Use suitable gloves for sheet metal edges and safety footwear during handling. Determine eye, hearing and respiratory protection from the task risk assessment. Keep loose clothing, jewellery and unsecured hair away from moving parts.

⚠ DİKKAT / CAUTION

Yağ birikmesine izin vermeyin. Kirli filtre hava akışını azaltır; yağ birikimi yangın riskini artırır. Bakım öncesinde enerjiyi ayırın ve sıcak yağın soğumasını bekleyin.

Do not allow grease to accumulate. Dirty filters reduce airflow; grease buildup increases fire risk. Isolate before service and let hot oil cool.

02

İşaretler ve semboller

Warning signs and symbols

Siyah-beyaz baskı için şekil + açıklama birlikte kullanılır. İşaretin anlamı yalnız renge bağlı değildir.
Each symbol is accompanied by text for monochrome printing; meaning does not depend on colour.



Genel tehlike

General warning

İlgili güvenlik metnini okuyun. / Read the associated safety instruction.



Elektrik tehlikesi

Electric shock

Gerilimsizliği doğrulayın. / Verify absence of voltage.



Dönen parçalar

Rotating parts

Çarkın durmasını bekleyin. / Wait for the impeller to stop.



Sıcak yüzey

Hot surface

Soğumadan dokunmayın. / Allow surfaces to cool.



Kılavuzu okuyun

Read the manual

İşe başlamadan okuyun. / Read before starting work.



Kilitleyin ve ayırın

Isolate and lock

Yeniden başlamayı önleyin. / Prevent unexpected restart.



Koruyucu eldiven

Protective gloves

Sac kenarlarına dikkat edin. / Beware of sheet metal edges.



Koruyucu ayakkabı

Safety footwear

Taşıma ve montajda kullanın. / Wear during handling and installation.



Göz koruması

Eye protection

Temizlik riskine göre kullanın. / Use where the cleaning task requires it.



Elinizi sokmayın

Do not reach inside

Dönen parçalara erişmeyin. / Keep clear of rotating parts.



Su püskürtmeyin

Do not spray water

Motoru ve elektriği kuru tutun. / Keep motor and electrics dry.



Koruyucu toprak

Protective earth

PE bağlantısını koruyun. / Maintain the PE connection.

03

Ürün tanımı ve kapsam

Product and scope



VDF-R-KE EC
Geriye eğik santrifüj çarklı EC mutfak emiş fanı. Metal yağ filtresi ve yağ toplama tavası; motor taşınan hava akımı dışındadır.

VDF-R-KE EC
EC kitchen exhaust fan with backward-curved centrifugal impeller, metal grease filter and oil-drain tray. Motor outside transported-air path.

Gövde ve donanım

Altı model: T450/500/560 6K ve T710/800/900 8K. Galvaniz paneller, alüminyum profil çerçeve, 25 mm taş yünü yalıtım. EC elektronik hız kontrolü ve 400 V üç faz / 50 Hz besleme.

Cabinet and equipment

Six models: T450/500/560 6K and T710/800/900 8K. Galvanized panels, aluminium profile frame and 25 mm rock-wool insulation. EC electronic speed regulation; 400 V three phase 50 Hz supply.

Sıcaklık ve koruma

Çalışma aralığı -20...55 °C, ortam en çok 55 °C; taşınan ortam en çok 120 °C. Bu sınırlar birbirinin yerine geçmez; 120 °C yangın/duman tahliye sınıfı değildir. IP55 ve F yalıtım sınıfı motor referansıdır.

Temperature and protection

Operating range -20 to 55 °C, ambient maximum 55 °C; transported medium maximum 120 °C. Limits are separate;120 °C is not a fire/smoke-extract class. Motor reference:IP55 and insulation class F.

⚠ **DİKKAT / CAUTION**

Filtre ve yağ tavası erişimini koruyun. Gerçek EC bağlantı şemasını temsilcinizden isteyin; standart AC yıldız/üçgen devresini bu ürüne taşımayın.

Preserve filter/tray access. Request actual EC circuit from representative; do not substitute a standard AC star/delta circuit.

04

EC model ve teknik veriler

EC models and technical data

Model	Azami debi Max. m³/h	Anma W Rated W	Anma A Rated A	rpm	Azami Pa Max. Pa	kg
VDF-R-KE EC T 450 6K	5000	850	2.4	960	300	50
VDF-R-KE EC T 500 6K	7000	1200	2.5	960	410	85
VDF-R-KE EC T 560 6K	10500	1375	4.5	960	540	85
VDF-R-KE EC T 710 8K	20000	2400	7	730	450	115
VDF-R-KE EC T 800 8K	25000	3600	9	750	550	120
VDF-R-KE EC T 900 8K	28000	3700	9.5	750	350	135

Azami debi, azami statik basınç ve anma motor verileri ayrı referanslardır; aynı çalışma noktası sayılmaz. Değeri seçilen model eğrisinden alın; fan/filtre kirliliğini hesaba katın.

Maximum airflow, maximum static pressure and rated motor data are separate references, not one duty point. Select from model curve and allow for fan/filter contamination.

⚠ DİKKAT / CAUTION

Yayımlanan performans 10 V ayarı içindir. Anma devirleri ve eğri referans devirleri farklı olabilir; hız dönüşümü veya eğri yeniden uydurması yapılmaz.

Published performance applies to 10 V setting. Rated and curve-reference speeds can differ; no speed conversion or curve refitting is applied.

05

Teslim alma ve depolama

Receipt, handling, transport and storage

Teslim alma

Ambalajı, gövdeyi, çarkı, kabloyu ve bağlantı kutusunu gözle kontrol edin. Hasar ve eksikleri fotoğrafla kaydedip satıcıya bildirin. Etiketteki tam model ve seri numarasını siparişle karşılaştırın. Hasarlı fanı kurmayın veya çalıştırmayın.

Güvenli taşıma

Ürünü mümkün olduğunca özgün ambalajında ve sabitlenmiş taşıyın. Kablo, bağlantı kutusu, çark veya koruyucu ızgaradan tutarak kaldırmayın. Kütleye uygun taşıma ekipmanı ve ürün için belirtilen taşıma noktalarını kullanın.

Depolama

Temiz, kuru, darbeye ve yetkisiz erişime karşı korunan bir yerde saklayın. Yoğuşma, kimyasal madde ve inşaat tozundan koruyun. Üzerine yük koymayın. Uzun depolama sonrasında ilk çalıştırmadan önce durum kontrolünü tekrarlayın.

Sevk öncesi kayıt

Ambalaj, adet, model, seri numarası ve teslim tarihini kaydedin. Sökülen veya servis için gönderilen fanı güvenli ambalajlayın; gerekiyorsa kirletici maddeler için temizleme ve bilgilendirme yapın.

Receipt

Inspect the packaging, casing, impeller, cable and terminal box. Photograph and report damage or missing items to the supplier. Compare the full model and serial number with the order. Do not install or run a damaged fan.

Safe handling

Use the original packaging where possible and secure the product during transport. Do not lift by the cable, terminal box, impeller or guard. Use handling equipment suitable for the mass and the lifting points specified for the product.

Storage

Store in a clean, dry place protected against impact and unauthorised access. Protect against condensation, chemicals and construction dust. Do not stack loads on the unit. Repeat the condition inspection before commissioning after extended storage.

Transport record

Record packaging condition, quantity, model, serial number and delivery date. Securely pack a removed fan for service or return; clean and disclose contaminants where necessary.

06

Montajda dikkat edilecek hususlar

Matters to consider during assembly

Yer ve erişim

Fan, seçilen ortama uygun olmalıdır. Servis kapısının açılması, motor, filtre ve yağ tavasına erişim için alan bırakın; kanal, kablo veya taşıyıcıyla erişimi kapatmayın. Isı atımını engellemeyin. Dış ortam uygunluğu ayrıca doğrulanmalıdır.

Location and access

The fan must suit the environment. Allow clearance for the service door, motor, filters and oil tray; do not obstruct it with ducts, cables or supports. Keep cooling clear. Outdoor suitability must be confirmed separately.

Taşıyıcı ve bağlantılar

Gövdeyi ve kanal sistemini doğrulanmış taşıyıcı arayüzleriyle güvenli biçimde destekleyin. Gerçek flanş deliklerini üründe kontrol edin. Kanal ve aksesuar yükünü fana vermeyin; gövdeyi/flanşı zorlayıp çarpıtmayın. Taşıyıcı ve ankrajları projeye göre doğrulayın.

Support and connections

Securely support the casing and ductwork through verified interfaces. Check actual flange holes on the unit. Do not transfer duct/accessory loads to the fan or distort the casing/flanges. Verify supports and anchors for the project.

Kanal ve hava yolu

Hava yönünü ürün üzerindeki okla eşleştirin. Kanal ağızlarını zorlamadan hizalayın; bağlantılar çarkın dönüşünü veya gövdeyi bozmamalıdır. Giriş ve çıkışta tıkanma bırakmayın. Düz kanal uzunlukları proje ve seçilen ürüne göre belirlenir.

Duct and air path

Match the airflow direction to the arrow on the unit. Align duct ends without force; connections must not distort the casing or impede the impeller. Keep inlet and outlet clear. Straight duct lengths are determined for the project and selected product.

Koruyucular ve son kontrol

Erişilebilir giriş/çıkışlarda uygun koruyucu kullanın. Montaj atıklarını ve aletleri çıkarın. Enerji güvenli biçimde ayrılmışken çarkın serbest döndüğünü kontrol edin; koruyucuları tekrar takmadan deneme yapmayın.

Guards and final checks

Fit suitable guards wherever the inlet or outlet is accessible. Remove tools and installation debris. With energy safely isolated, check that the impeller turns freely; refit guards before a test run.

07

Adım adım montaj

Step-by-step installation

Ölçeksiz örnek: filtreli yatay giriş ve üstten dikdörtgen atış; gerçek ürün ağızları esas alınır.
Unscaled example: filtered horizontal inlet and top rectangular discharge; use the actual unit ports.

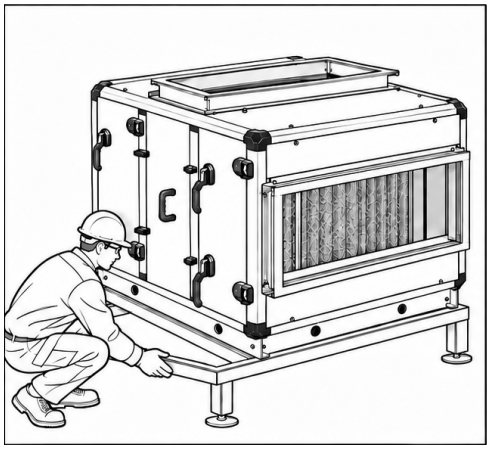

1 Gövdeyi uygun taşıyıcıya yerleştirin.

Position the cabinet on a suitable support.

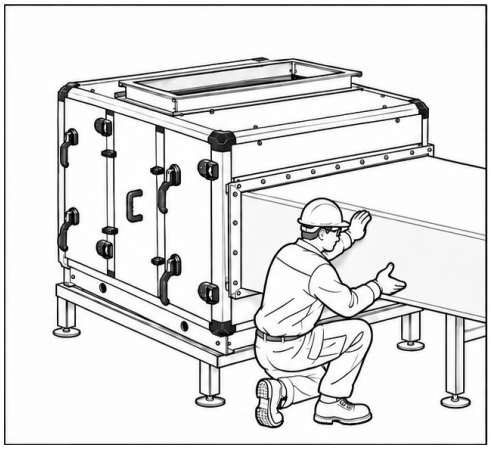

2 Giriş kanalını filtreli ağızla hizalayın.

Align the inlet duct with the filtered opening.

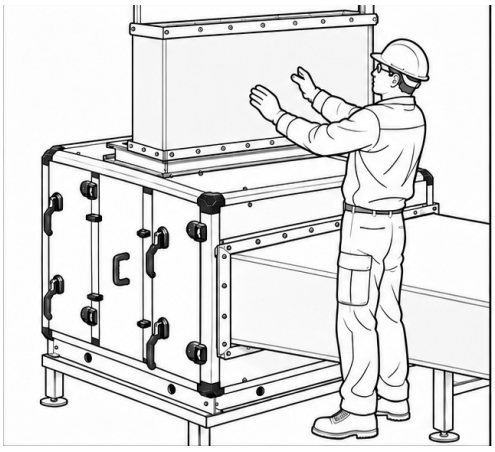

3 Üst atış kanalını kendi desteğiyle hizalayın.

Align the independently supported top discharge.

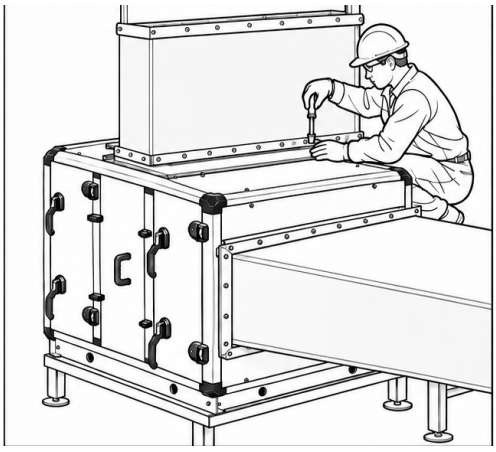

4 İki kanalı sabitleyin; servis yolunu koruyun.

Secure both ducts; retain service access.

⚠ **DİKKAT / CAUTION**

Çizim ölçeksizdir. Kanal ve gövde desteklerini projede doğrulayın. Servis kapılarını, filtre çıkarma yolunu ve tava erişimini kapatmayın.

Unscaled illustration. Verify casing and duct supports for the project. Keep service doors, filter removal route and tray access clear.

08

Ölçüler ve montaj arayüzleri

Dimensions and mounting interfaces

Ölçüler mm; A/B/C bağlantı, H/L/W gövde ölçüleridir.
Dimensions in mm; A/B/C are connections and H/L/W casing spans.

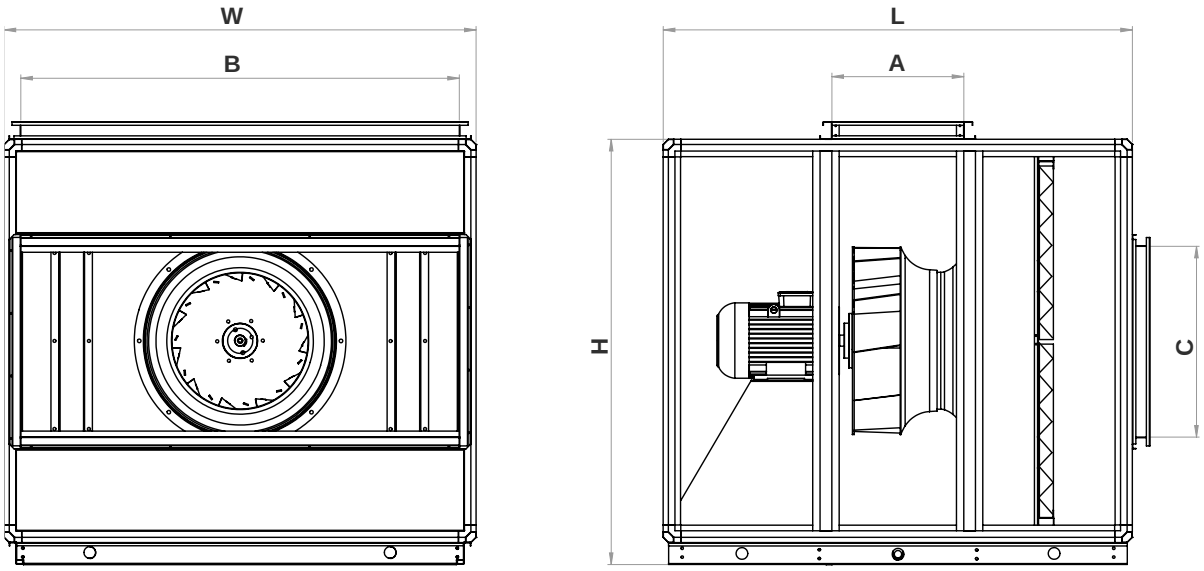

Model	A	B	C	H	L	W
VDF-R-KE EC T 450 6K	335	815	335	900	1100	900
VDF-R-KE EC T 500 6K	365	915	365	1000	1140	1000
VDF-R-KE EC T 560 6K	365	915	365	1000	1140	1000
VDF-R-KE EC T 710 8K	550	1300	550	1300	1300	1300
VDF-R-KE EC T 800 8K	600	1500	600	1600	1600	1600
VDF-R-KE EC T 900 8K	600	1500	600	1600	1600	1600

Kaynakta D ölçüsü verilmez; başka gövdenin ölçüsünü tamamlamak için kullanmayın. Filtre çıkarma, kapılar, motor ve yağ tavası için ilave erişim bırakın; gerçek flanş deliklerini kontrol edin.

No D dimension is supplied; do not fill it from another casing. Leave additional access for filter withdrawal, doors, motor and oil tray and verify actual flange holes.

09

Filtrasyon ve yağ toplama

Filtration and oil collection

Hava yolu ve işlev

Metal yağ filtreleri kirli emiş havasındaki yağın tutulmasına yardımcı olur; yağ toplama tavası düzenli servis gerektirir. Motor hava akımı dışındadır. Filtre sistemini genel amaçlı koku veya gaz arıtımı gibi değerlendirmeyin.

Teslim edilen düzen

Filtre adedini, konumunu, sabitlemelerini ve yağ tavasının yerleşimini gerçek üründe kontrol edin. Servis kapıları ve sökme yönü serbest kalmalıdır. Bir bağlantı veya taşıyıcı filtre çıkarma yolunu kapatmamalıdır.

Basınç kaybı ve kirlenme

Kirlenen filtre hava direncini artırıp debiyi düşürebilir. Debi azalırsa yalnız fan hızını artırmak yerine filtre, tava ve kanal durumunu kontrol edin. Filtre kayıp değeri veya değiştirme eşiği bu kılavuzda varsayılmaz.

Bakımın planlanması

Kontrol sıklığını mutfak kullanımına, yağ yüküne ve gözlenen birikime göre yazılı bakım planında belirleyin. Birikim hızlanırsa aralığı kısaltın. Filtre ve tava temizliğini 23. sayfaya kaydedin.

Air path and function

Metallic grease filters help retain grease from contaminated extract air; the oil collection tray requires regular service. The motor is outside the air path. Do not treat the filter arrangement as general odour or gas treatment.

Delivered arrangement

Check the actual filter count, position, retainers and tray arrangement. Leave the service doors and removal route clear. Connections or supports must not block filter removal.

Pressure loss and contamination

Dirty filters can increase resistance and reduce airflow. If flow falls, inspect filters, tray and ducts before increasing speed. This manual does not assign a filter pressure-loss value or replacement threshold.

Service planning

Set inspection frequency in a written plan based on kitchen use, grease loading and observed buildup. Shorten the interval when deposits increase. Record filter and tray cleaning on page 23.

10

EC motor ve elektrik bilgileri

EC motor and electrical data

Besleme ve motor

400 V / üç faz / 50 Hz, entegre elektronik hız kontrolü, IP55 / F sınıfı. Gerçek model, etiket ve teslim kontrolünü eşleştirin. 10 V performans ayarı şebeke veya doğrulanmış terminal ataması değildir.

Supply and motor

400 V three phase 50 Hz, integrated electronic regulation,IP55/class F. Match actual model,nameplate and delivered controls.10 V performance setting is not mains or verified terminal assignment.

Ayrı sıcaklık sınırları

Çalışma -20...55 °C; ortam en çok 55 °C; taşınan ortam en çok 120 °C. Motor hava yolu dışındadır; soğutma alanını kapatmayın. Yüksek sıcaklıkta yüzey ve yağın soğumasını beklemeden servis yapmayın.

Separate temperature limits

Operation -20 to 55 °C;ambient maximum 55 °C;medium maximum 120 °C. Motor is outside air path; keep cooling clear. Allow hot surfaces/oil to cool before service.

EC güvenli ayırma

Tüm beslemeleri ayırıp kilitleyin; teslim EC kalan enerji bekleme prosedürünü izleyin. Yetkili elektrikçi gerilimsizliği doğrular. Kablo, ayırıcı ve korumayı gerçek etiket/azami yük ve döşeme koşuluna göre seçer; PE sürekliliği sağlanır.

Safe EC isolation

Isolate/lock all supplies and follow delivered EC stored-energy waiting procedure. Qualified electrician verifies no voltage and selects cable,isolation/protection for actual nameplate/maximum load and installation; maintain PE continuity.

Kontrol bağlantısı

Bağlantı şemasını temsilcinizden talep ediniz. Katalogda doğrulanmış EC şeması veya uç görevleri yoktur. AC yıldız/üçgen köprüsü, faz kesme veya harici frekans invertörü uygunluğu varsaymayın; kontrol uçlarına şebeke uygulamayın.

Control connection

Request the connection diagram from your representative. Catalogue has no verified EC circuit/terminal assignments. Do not assume AC star/delta links,phase-cutting or external frequency-inverter suitability; never apply mains to control terminals.

11

Performans ve ses referansları

Performance and acoustic references

Anma devir / eğri referansı ayrımı · Rated speed / curve-reference distinction

Model	Anma rpm Rated rpm	Eğri rpm Curve rpm
VDF-R-KE EC T 500 6K	960	930
VDF-R-KE EC T 560 6K	960	930
VDF-R-KE EC T 710 8K	730	750
VDF-R-KE EC T 900 8K	750	720

10 V toplam ses gücü / Total sound power at 10 V · dB(A)

Model	Giriş Inlet	Çıkış Outlet	Gövde Housing
VDF-R-KE EC T 450 6K	74	74	70
VDF-R-KE EC T 500 6K	74	74	70
VDF-R-KE EC T 560 6K	74	74	70
VDF-R-KE EC T 710 8K	82	82	72
VDF-R-KE EC T 800 8K	82	82	72
VDF-R-KE EC T 900 8K	84	84	74

500 6K için azami410 Pa beyanı ile yaklaşık420 Pa eğri başlangıcı ayrı tutulur. Ses değerleri ses gücüdür, mesafedeki ses basıncı değildir; toplamlar aritmetik toplanmaz.

For 500 6K declared 410 Pa and approximately 420 Pa curve start remain separate. Acoustic values are sound power, not sound pressure at distance; declared totals are not arithmetic sums.

12

Filtre ve tava servis adımları

Filter and tray service steps

1 Güvenli hazırlık

Fanı durdurun, tüm beslemeleri ayırıp kilitleyin. Gerilimsizliği ve çarkın durduğunu doğrulayın. Sıcak yağ ve yüzeylerin soğumasını bekleyin; uygun eldiven ve göz koruması kullanın. Tava altında uygun toplama kabı bulundurun.

2 Filtreyi çıkarın

Servis erişimini açın. Filtreyi düşmeye karşı tutup gerçek sabitlemelerini çözün; mevcut yerleşim ve yönünü kaydedin. İnce panel veya filtreyi gövdeyi kaldırmak için kullanmayın. Filtreyi zorlayıp bükmeyin.

3 Temizleyin ve inceleyin

Metal filtreyi elektrikli parçalardan ayrı temizleyin. Filtre malzemesiyle uyumlu yöntem kullanın; kimyasal, sıcaklık ve ekipman uygunluğunu doğrulayın. Motora su taşımayın. Tavayı taşırmadan boşaltıp temizleyin; hasar ve sızdırmazlığı kontrol edin.

4 Toplayın ve deneyin

Filtreleri kurutup doğru konumda sabitleyin. Tavayı yerine takın; servis kapıları ve koruyucuları kapatın. Aletleri çıkarıp kontrollü deneme yapın. Sızıntı, sürtme, olağan dışı ses ve hava akışını kontrol edip bakım kaydını doldurun.

1 Safe preparation

Stop the fan, isolate and lock all supplies. Verify absence of voltage and that the impeller has stopped. Let hot oil and surfaces cool; use suitable gloves and eye protection. Place a suitable collection container below the tray.

2 Remove the filters

Open service access. Support the filter against falling before releasing its actual retainers; record its position and orientation. Do not lift the cabinet by a thin panel or filter. Do not force or bend the filter.

3 Clean and inspect

Clean metallic filters separately from electrical parts. Use a method compatible with the filter material; verify cleaner, temperature and equipment suitability. Keep water away from the motor. Empty and clean the tray without overflow; inspect for damage and leakage.

4 Reassemble and test

Dry and secure the filters in their correct positions. Refit the tray; close service doors and guards. Remove tools and perform a controlled test. Check leakage, rubbing, unusual noise and airflow, then complete the maintenance record.

13

İlk çalıştırma

Commissioning

Başlatmadan önce

Model, besleme gerilimi ve frekansını doğrulayın. Koruyucu toprak, koruma cihazları, ayırıcı, kablo girişleri ve kutu kapağı kontrol edilmiş olmalıdır. Gövde taşıyıcısı ve kanal destekleri güvenli; hava yolu temiz olmalıdır. Filtreler ve yağ tavası yerinde sabitlenmiş olmalıdır.

Before starting

Verify the model, supply voltage and frequency. Check protective earth, protective devices, isolator, cable entries and terminal box cover. Casing support and duct supports must be secure and the air path clear. Filters and oil tray must be secured in place.

Kontrollü deneme

Alandaki kişileri uyarın. Koruyucular takılıyken kısa ve kontrollü çalıştırma yapın. Hava yönünü güvenli yöntemle kontrol edin. Sürtme, vuruntu, olağan dışı ses veya belirgin titreşim varsa durdurun ve enerjiyi ayırın.

Controlled test

Warn people in the area. With guards installed, perform a short controlled test. Check airflow direction by a safe method. Stop and isolate if rubbing, impact, abnormal noise or significant vibration occurs.

Ölçüm ve kayıt

Besleme gerilimi ve çalışma akımını ölçüp ürün etiketi/izin verilen sınırlarla karşılaştırın. EC kontrol cihazını yalnız teslim edilen hız/koruma aralığında kullanın. Kurulu sistem debisi ile katalog eğrisi üst sınırını aynı değer gibi kaydetmeyin.

Measurement and record

Measure supply voltage and operating current and compare with the unit nameplate/permitted limits. Use EC controls only within delivered speed/protection limits. Do not record the catalogue curve endpoint as the measured installed airflow.

Teslim ve bilgilendirme

22. sayfadaki kaydı doldurun. Kullanıcıya durdurma/ayırma yöntemi, bakım erişimi ve arıza bildirimini gösterin. Bu kılavuz, ürünle verilen bağlantı şeması ve kayıtlar birlikte saklanmalıdır.

Handover

Complete the record on page 22. Show the operator how to stop/isolate, access for maintenance and report a fault. Keep this manual with the supplied wiring diagram and records.

14

Kullanım

Usage

Normal çalışma

Fanı yalnız seçildiği havalandırma sistemi ve doğrulanmış çalışma koşullarında kullanın. Giriş/çıkış açıklıklarını kapatmayın. Filtre ve tava düzenini koruyun. Çalışma sırasında koruyucu, kapak veya kanal bağlantısını sökmeyin. Ürün etiketleri okunur kalmalıdır.

Normal operation

Use the fan only for the ventilation system and operating conditions for which it was selected. Do not obstruct inlet or outlet openings. Retain the filter and tray arrangement. Do not remove guards, covers or duct connections while running. Keep product labels legible.

Hız kontrolü

Yalnız seçilen motor ve beslemeyle uyumlu kontrol düzenini kullanın. Alt/üst hız sınırlarını ve teslim kontrol düzenini doğrulayın. Isınma, uğultu veya kararsızlık varsa durdurun.

Speed control

Use only controls compatible with the selected motor and supply. Verify speed limits and delivered control arrangement. Stop if overheating, humming or unstable operation occurs.

Olağan dışı durum

Yanık kokusu, duman, aşırı ısınma, elektriksel açma veya sürtme durumunda fanı güvenli şekilde durdurup ayırın. Koruma cihazını tekrar tekrar sıfırlamayın. Sebep giderilmeden yeniden başlatmayın.

Abnormal conditions

Stop and safely isolate if there is a burning smell, smoke, overheating, protective-device tripping or rubbing. Do not repeatedly reset a protective device. Do not restart until the cause has been corrected.

Özel uygulamalar

Bu standart VDF-R-KE EC kılavuzu Ex-proof veya yangın/duman tahliye uygunluğu vermez. Bu ürün mutfak emişi için metal yağ filtrelerine sahiptir; patlayıcı, yanıcı, aşındırıcı veya özel kirleticiler için uygunluğu ayrıca doğrulayın. Yanmalı cihazlarla aynı alandaki sistemlerde geri gaz akışını proje kapsamında değerlendirin.

Special applications

This standard VDF-R-KE EC manual does not establish Ex-proof or fire/smoke extraction suitability. This unit has metallic grease filters for kitchen extract; separately confirm suitability for explosive, flammable, corrosive or special contaminants. Assess combustion-gas backflow where systems share space with fuel-burning appliances.

15

Arızalar ve çözüm yolları

Defects and fixing

Müdahaleden önce enerjiyi ayırın. Elektrik ölçümü ve parça değişimi yetkili servis personelinin işidir.
Isolate before intervention. Electrical testing and component replacement are for qualified service personnel.

Belirti / Symptom	Olası neden / Possible cause	Kontrol ve işlem / Check and action
Fan çalışmıyor Fan does not run	Besleme yok, koruma açmış, bağlantı veya motor arızası. No supply, tripped protection, connection or motor fault.	Ayırın; yetkili elektrikçi besleme ve devreyi kontrol etsin. Açmanın nedenini bulun. Isolate; qualified electrician to check supply/circuit and determine why protection tripped.
Yağ sızıntısı Oil leakage	Dolu/yanlış oturmuş tava, hasar veya sızdırmazlık sorunu. Full or incorrectly seated tray, damage or sealing fault.	Durdurup ayırın; yağ soğuyunca tavayı boşaltın ve yerleşimi kontrol edin. Sızıntı sürerse servise başvurun. Stop/isolate. Let oil cool; empty the tray and check its seating. Refer persistent leakage to service.
Aşırı ses / titreşim Excessive noise / vibration	Kir birikmesi, gevşek sabitleme, çarka temas veya balans sorunu. Dirt, loose fixing, impeller contact or imbalance.	Ayırıp temizliği ve bağlantıları kontrol edin. Balans ağırlıklarını çıkarmayın; sorunu servise aktarın. Isolate; check cleanliness/fixings. Do not remove balance weights; refer to service.
Düşük hava debisi Low airflow	Kirli yağ filtresi, tıkalı kanal, kapalı damper, kaçak veya sistem direnci. Dirty grease filter, blocked duct, closed damper, leakage or system resistance.	Enerji ayrılmışken hava yolunu kontrol edin. Ölçülen çalışma noktasını sistem seçimiyle karşılaştırın. Check air path while isolated. Compare measured duty with system selection.
Isınma / tekrar açma Overheating / repeated trip	Sınır dışı çalışma, soğutma engeli veya elektrik/motor sorunu. Operation outside limits, obstructed cooling or electrical/motor fault.	Durdurun ve ayırın. Etiket, çalışma akımı ve uygulamayı inceletin; korumayı köprülemeyin. Stop/isolate. Have ratings, current and application checked; do not bypass protection.

Kullanıcı fan kanadını düzeltmemeli, motoru veya elektrik kutusunu açmamalıdır. Arıza sürüyorsa servisle görüşün.

The operator must not straighten blades or open the motor or terminal box. Contact service if the fault remains.

16

Temizlik, bakım ve bertaraf

Cleaning, maintenance and disposal

Güvenli temizlik

Durdurun, tüm beslemeleri ayırıp yeniden başlamaya karşı kilitleyin. Çarkın durmasını ve yüzeylerin soğumasını bekleyin. Birikmiş kiri yumuşak fırça ve uygun hafif nemli bezle temizleyin. Motora ve elektrik kutusuna su veya basınçlı su püskürtmeyin. Yanıcı temizleyici kullanmayın.

Safe cleaning

Stop, isolate all supplies and lock against restart. Wait for the impeller to stop and surfaces to cool. Remove deposits with a soft brush and a suitable lightly damp cloth. Do not spray water or pressurised water onto the motor or terminal box. Do not use flammable cleaners.

Periyodik bakım

Kontrol aralığını işletme ve kirlilik koşullarına göre yazılı bakım planında belirleyin. Ses, titreşim veya kirlenme artarsa kontrolü sıklaştırın. Filtreler, yağ tavası, çark, rulmanlar, gövde, sızdırmazlık ve kablo/kutu kontrol edilir. Sonuçları 23. sayfaya kaydedin.

Periodic maintenance

Set inspection intervals in a written maintenance plan based on duty and contamination. Shorten the interval if noise, vibration or deposits increase. Inspect filters, oil tray, impeller, bearings, casing, seals and cable/box. Record the findings on page 23.

Parçalar ve yeniden başlatma

Balans ağırlıklarını, kanat şeklini ve fabrika ayarlarını değiştirmeyin. Rulman tipini ve motor talimatını doğrulamadan yağlama yapmayın. Hasarlı parçaları uygun servis işlemiyle değiştirin. Koruyucu ve kapakları geri takın; kontrollü yeniden çalıştırma yapın.

Parts and restart

Do not alter balance weights, blade geometry or factory settings. Do not lubricate without confirming the bearing type and motor instructions. Replace damaged parts through appropriate service procedures. Refit guards/covers and perform a controlled restart.

Söküm ve bertaraf

Sökümden önce elektriği güvenli ayırın ve fanı taşıyacak şekilde destekleyin. Malzemeleri ve elektrikli parçaları yerel atık kurallarına göre ayırın. Kirlenmiş parçalar uygun toplama/bertaraf sürecine verilmelidir.

Removal and disposal

Before removal, safely isolate electricity and support the fan for handling. Separate materials and electrical components according to local waste requirements. Use appropriate collection/disposal routes for contaminated parts.

17

Garanti ve servis

Warranty and service

Servise başvururken

Tam model, seri numarası, fatura/sipariş bilgisi, teslim ve devreye alma tarihini hazırlayın. Etiket fotoğrafı, montaj görünümü, arıza belirtisi, kontrol cihazı ve önceki bakım kayıtlarını ekleyin. Elektrik ölçümlerini yalnız yetkili kişinin kaydettiği biçimde paylaşın.

When requesting service

Provide the full model, serial number, invoice/order details, delivery and commissioning dates. Include nameplate and installation photographs, symptoms, controller details and maintenance history. Share electrical measurements only as recorded by a qualified person.

Ürünü göndermeden önce

Satıcı veya Voltvent servis kanalıyla başvuruyu açın; gönderim yöntemi ve gerekli kayıtları netleştirin. Ürünü temiz ve güvenli ambalajlayın. Kullanımda maruz kaldığı zararlı kirleticiler varsa bildirin.

Before returning the product

Open a case with the supplier or Voltvent service channel and confirm the return method and required records. Clean and securely pack the product. Disclose exposure to harmful contaminants where applicable.

Saklanacak belgeler

Fatura, garanti kartı, ürün etiketi bilgileri, elektrik şeması, devreye alma ve bakım kayıtlarını birlikte saklayın. Servis sonrasında değişen parçaları ve yapılan işlemleri kayıt altına alın.

Documents to retain

Keep the invoice, warranty card, nameplate details, wiring diagram, commissioning and maintenance records together. Record replaced parts and work carried out after service.

VOLTVENT

info@voltvent.com

voltvent.com

Model ve seri numarasını başvuruya ekleyin.
Include model and serial number in your enquiry.

18

Garanti şartları ve koşulları

Warranty terms and conditions

GARANTİ SÜRESİ: 24 AY / WARRANTY PERIOD: 24 MONTHS
Garanti kartını ve satın alma/teslim belgelerini birlikte saklayın.
Keep the warranty card with your purchase/delivery documents.

Kapsam ve süre

VDF-R-KE EC ürününün garanti süresi 24 aydır. Garanti başlangıç tarihi, satıcı tarafından garanti kartına satış/teslim belgeleriyle uyumlu olarak kaydedilir. Model ve seri numarası ürün etiketiyle aynı olmalıdır. Garanti kartını satın alma belgesiyle birlikte saklayın.

Coverage and duration

The warranty period for VDF-R-KE EC is 24 months. The seller records the warranty commencement date on the card consistently with the sales/delivery documents. The model and serial number must match the nameplate. Keep the card with proof of purchase.

İnceleme için gerekli bilgiler

Garanti başvurusu ürün kimliği, satın alma belgesi, arıza açıklaması ve mevcut kurulum/bakım kayıtlarıyla incelenir. Kullanım sınırlarına aykırı koşullar, hatalı elektrik bağlantısı veya yetkisiz değişiklik gibi bulgular değerlendirmeye alınır.

Information for assessment

A claim is assessed using product identification, proof of purchase, fault description and available installation/maintenance records. Conditions outside operating limits, incorrect electrical connection or unauthorised modification are relevant to the assessment.

Hizmet ve masraflar

İnceleme sonucu ve uygulanacak işlem servis kanalıyla bildirilir. Servise ürün göndermeden veya ücretli işleme başlamadan önce yöntemi ve kapsamı yazılı olarak netleştirin. Nakliye, sökme/takma, saha hizmeti ve sarf giderleri geçerli satış koşullarına göre değerlendirilir.

Service and costs

The service channel communicates the findings and proposed action. Confirm the method and scope in writing before returning a product or starting chargeable work. Transport, removal/refitting, site service and consumable costs are assessed under the applicable sales terms.

Haklar ve belge bütünlüğü

Geçerli mevzuattan doğan haklar saklıdır. Ürün etiketini, seri numarasını ve servis kayıtlarını okunur tutun. Garanti kartında sonradan yapılan düzeltmeleri yetkili satıcıya doğrulatın. Üründeki arızayı gecikmeden bildirin; güvenli olmayan ürünü kullanmaya devam etmeyin.

Rights and document integrity

Rights arising under applicable law are preserved. Keep the nameplate, serial number and service records legible. Have amendments to the warranty card verified by the authorised seller. Report faults promptly and do not continue to use an unsafe product.

19

Garanti kartı

Warranty card

Garanti süresi: 24 ay / Warranty period: 24 months
Satıcı tarafından satış/teslim belgesine göre doldurulur. / To be completed by the seller from the sales/delivery record.

Ürün / Model

Seri numarası / Serial number

Fatura no. ve tarihi / Invoice number and date

Teslim tarihi / Delivery date

Garanti başlangıç tarihi / Warranty commencement date

Alıcı / Purchaser

Kurulum adresi / Installation address

Satıcı / Supplier

Yetkili satıcı kaşe / imza / tarih

Authorised seller stamp / signature / date

Bu kart fatura ve geçerli garanti koşullarıyla birlikte saklanır.
Keep this card with the invoice and applicable warranty terms.

20

Devreye alma kaydı

Commissioning record

Model / Seri no. / Model and serial no.

Proje ve yer / Project and location

Yetkili personel ve tarih / Competent person and date

KONTROL LİSTESİ / CHECKLIST

- ☐ **Besleme ve etiket eşleşiyor**
  Supply matches nameplate
- ☐ **Topraklama ve koruma kontrol edildi**
  Earthing and protection checked
- ☐ **Montaj, kanal destekleri ve koruyucular güvenli**
  Mounting, duct supports and guards secure
- ☐ **Çark serbest; hava yolu temiz**
  Impeller free; air path clear
- ☐ **Şema teslim edilen ürünle eşleşiyor**
  Diagram matches the delivered unit
- ☐ **Hava yönü, ses ve titreşim kontrol edildi**
  Airflow, noise and vibration checked

Ölçülen gerilim (V), akım (A), varsa debi (m^3/h) / Measured voltage, current and airflow

Notlar, sonuç ve imza / Notes, result and signature

21

Bakım ve servis kaydı

Maintenance and service record

Model ve seri numarası / Model and serial number

KAYIT / ENTRY 01

Tarih, çalışma saati ve personel / Date, operating hours and person

Kontrol, temizlik, bulgu ve işlem / Inspection, cleaning, findings and action

Sonraki kontrol tarihi ve imza / Next inspection date and signature

KAYIT / ENTRY 02

Tarih, çalışma saati ve personel / Date, operating hours and person

Kontrol, temizlik, bulgu ve işlem / Inspection, cleaning, findings and action

Sonraki kontrol tarihi ve imza / Next inspection date and signature

Her bakımda güvenli ayırma, temizlik, sabitlemeler, kablo/kutu, koruyucular ve deneme sonucu kaydedilir. Ek kayıtlar aynı model ve seri numarasıyla ayrı sayfada tutulabilir.

For each visit, record safe isolation, cleaning, fixings, cable/box, guards and the test result. Continue on additional sheets carrying the same model and serial number.

VOLTVENT®
VENTILATION SYSTEMS

VDF-R-KE EC

Kurulum, kullanım ve bakım

Installation, operation and maintenance

Kılavuzu ürünün yakınında saklayın.
Kurulum ve servis kayıtlarını birlikte tutun.

Keep this manual near the equipment.
Retain installation and service records with it.

VOLTVENT VENTILATION SYSTEMS

info@voltvent.com

voltvent.com

VV-IOM-VDF-R-KE EC-TR-EN / V1 / 04.11.2026